単位:mm

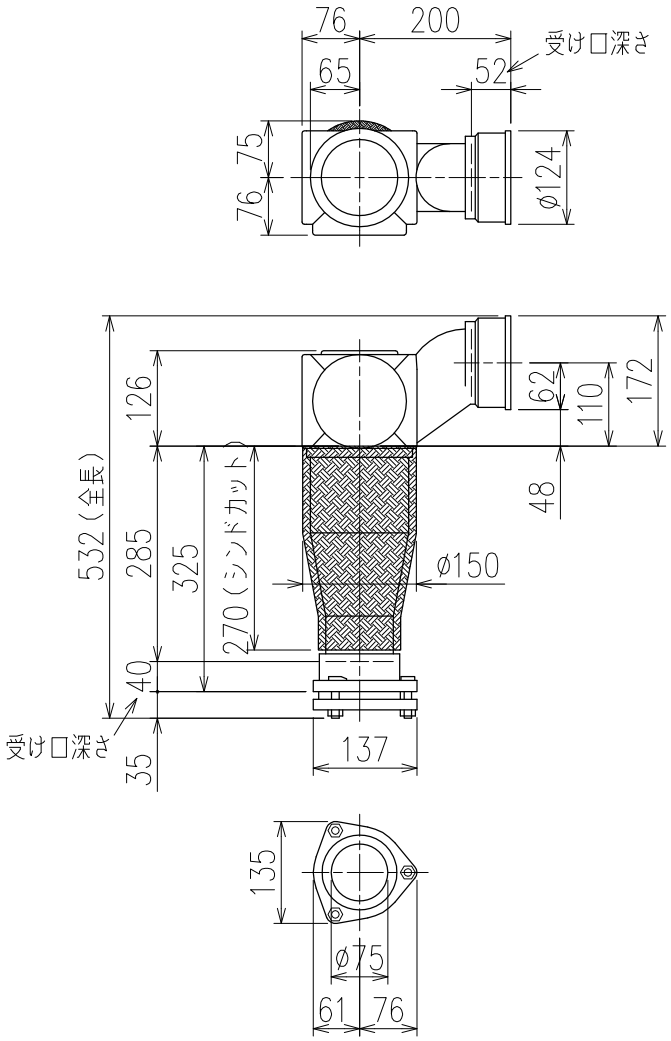

両受けスタイル（W）＋シンドカット

※ 対応スラブ厚　180~260

国土交通大臣認定・（一財）日本消防設備安全センター性能評定取得品
注）ご採用にあたり、認定書及び評定書の内容をご確認ください。

図名	3SVタイプ 両受けスタイル＋シンドカット 3SV−Z6−W（シンドカット巻）	図番	3SV-0001-005 △1
株式会社クボタケミックス		年月日	2016.5.1　S