単位:mm

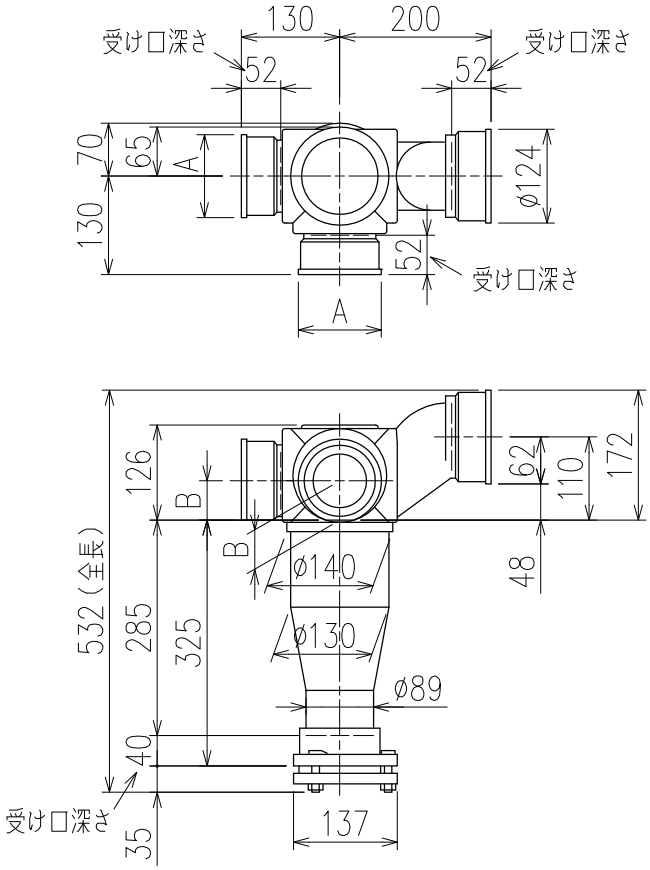

	横枝管サイズ	
	50(1)	65(2)
A寸法	94	110
B寸法	44	52

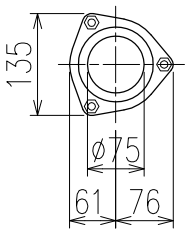

両受けスタイル(W)

枝管バリエーション

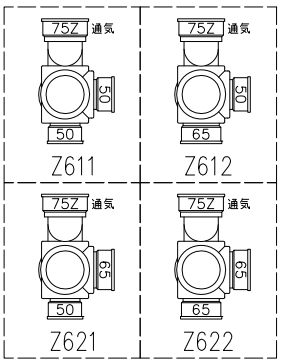

図名	3SVタイプ 両受けスタイル 3SV−Z6__−W	図番	3SV−0007−002 △2
株式会社クボタケミックス		年月日	2016.5.1 S