単位:mm

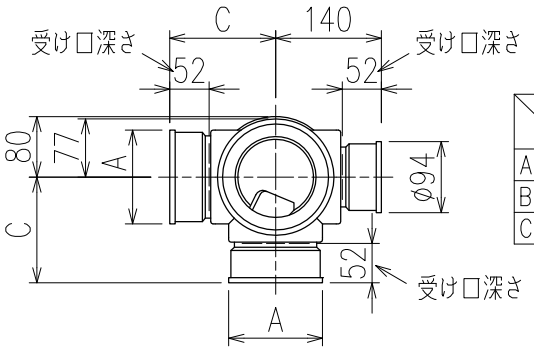

	横枝管サイズ			
	50(1)	65(2)	75(3)	100(4)
A寸法	94	110	124	150
B寸法	44	52	59	72
C寸法	140	140	140	150

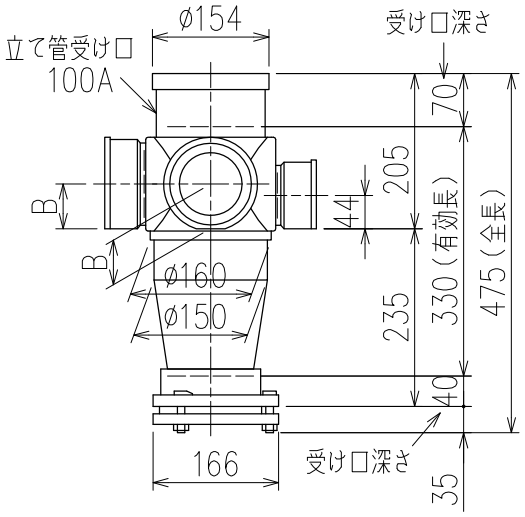

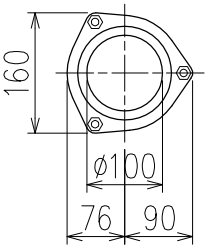

両受けスタイル(W)

※ 対応スラブ厚　180mm以下

枝管バリエーション

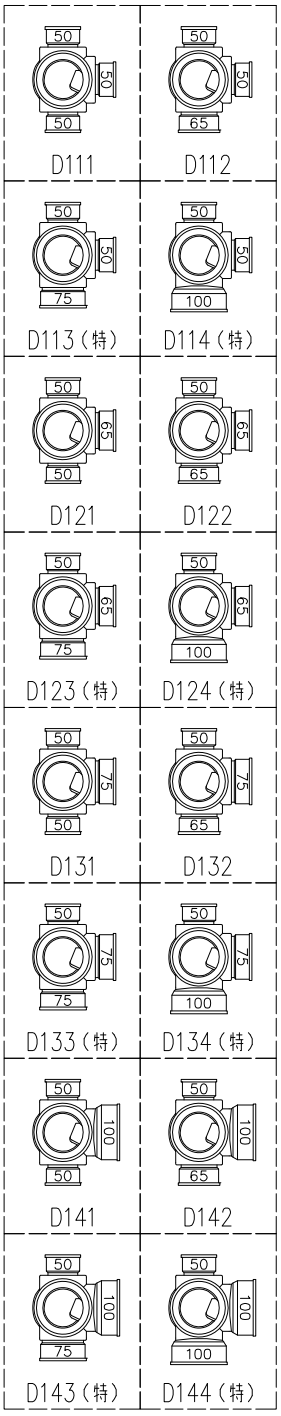

(特):特注品。対向枝への排水の流入が無いことを確認した場合のみ製作。

図名	4CL−Dタイプ 両受けスタイル 4CL−D1＿＿−W 注)100枝(4)がある場合、品名の最後に【管底】が付きます。	図番	4CL-0005-002 △2
株式会社クボタケミックス		年月日	2016.5.1　S