単位:mm

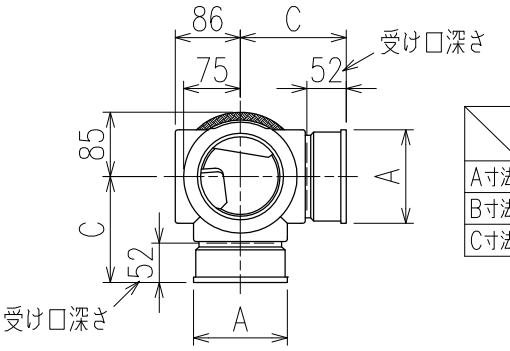

	横枝管サイズ			
	50 (1)	65 (2)	75 (3)	100 (4)
A寸法	94	110	124	150
B寸法	44	52	59	72
C寸法	140	140	140	150

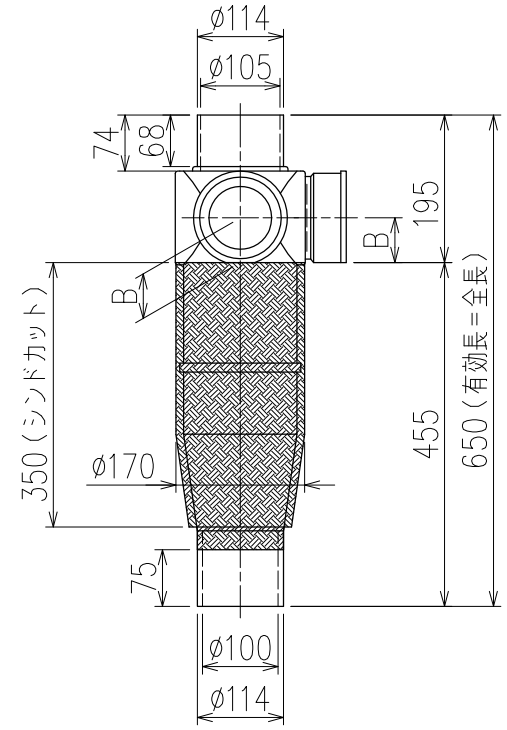

片受けスタイル（S）＋シンドカット

※ 対応スラブ厚　180〔150〕~340

{ } 内はカンペイ立て管との組み合わせの場合

国土交通大臣認定・（一財）日本消防設備安全センター性能評定取得品

注）ご採用にあたり、認定書及び評定書の内容をご確認ください。

枝管バリエーション

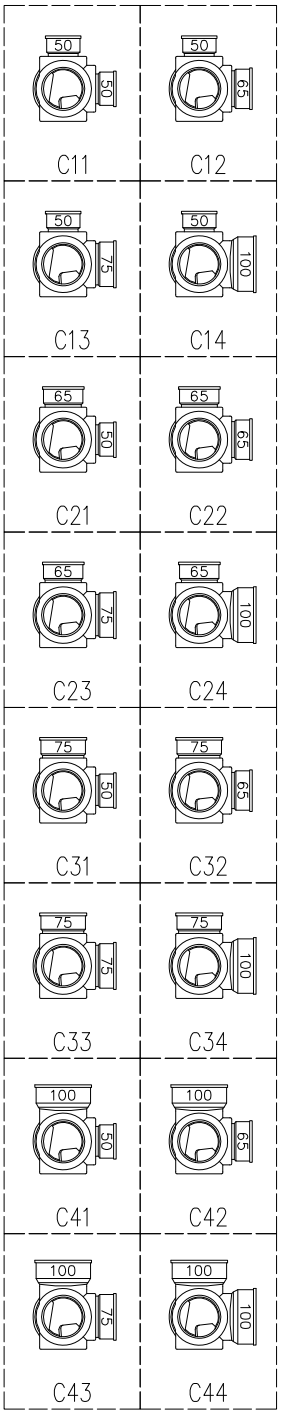

図名	4SHF－Cタイプ 片受けスタイル＋シンドカット 4SHF－C＿＿－S（シンドカット巻） 注）100枝（4）がある場合、品名の最後に【管底】が付きます。	図番	4SHF-0004-002 △1
株式会社クボタケミックス		年月日	2016.5.1　S