単位:mm

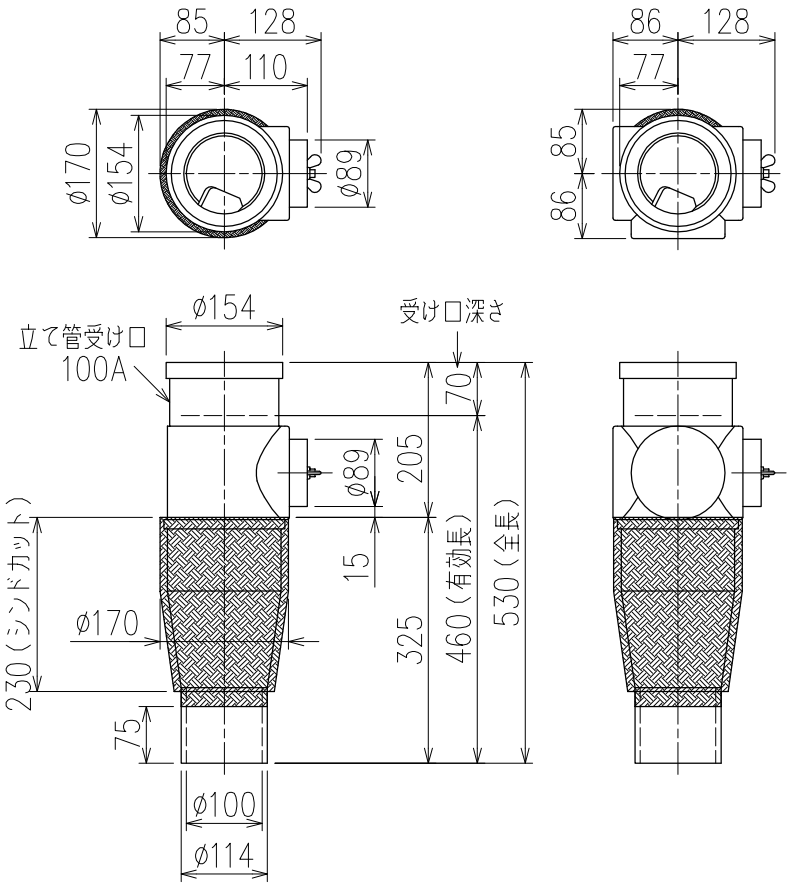

片受けスタイル（S）＋シンドカット

※ 対応スラブ厚　180〔150〕~220
〔〕内はカンペイ立て管との組み合わせの場合

国土交通大臣認定・（一財）日本消防設備安全センター性能評定取得品
注）ご採用にあたり、認定書及び評定書の内容をご確認ください。

製造上の都合により、上の何れかのタイプで納品致します。製品の機能は全く変わりませんので、ご了承いただきますよう、お願い申し上げます。

図名	4SL−COタイプ 片受けスタイル＋シンドカット 4SL−CO−P−S（シンドカット巻）	図番	4SL-1001-004 △
株式会社クボタケミックス		年月日	2016.6.21　S