単位:mm

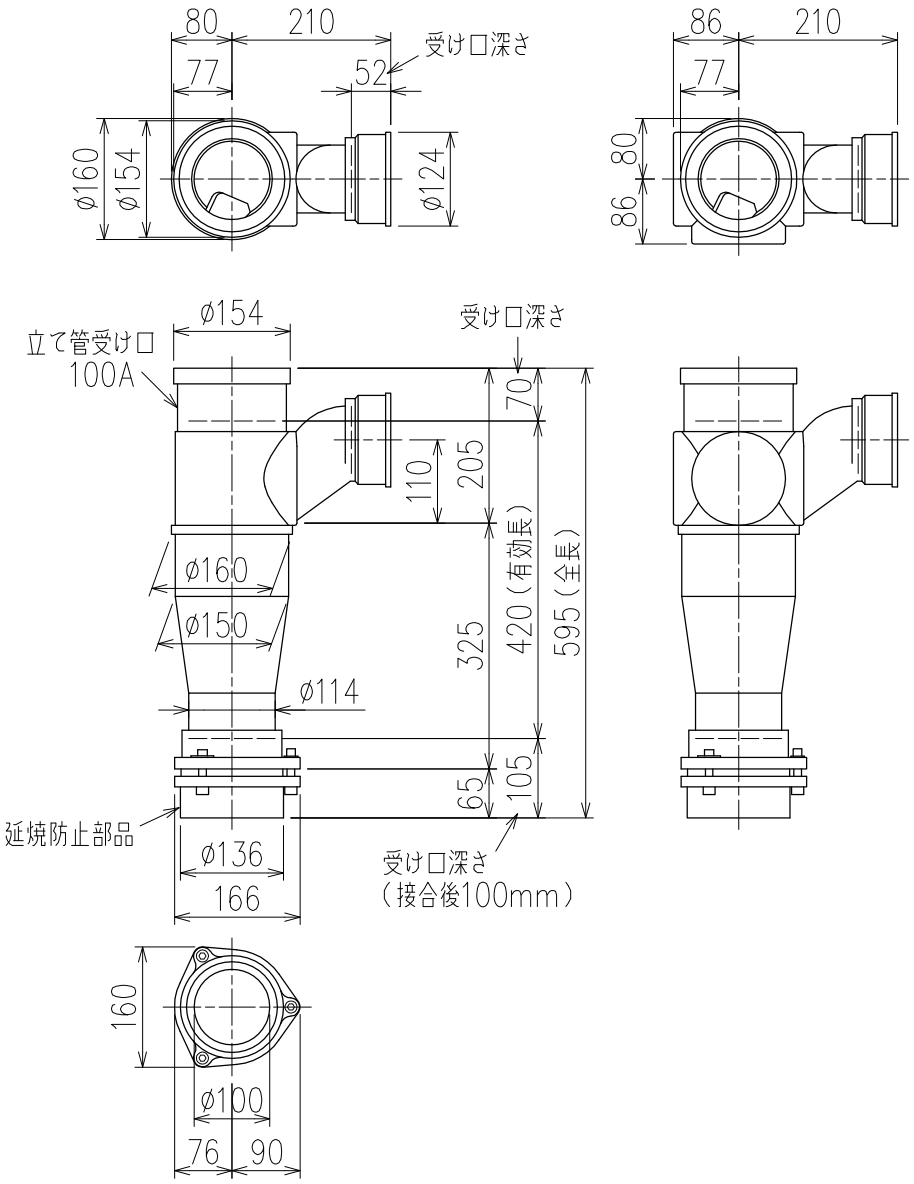

カンペイ君（WKP）

※ 対応スラブ厚　150mm以上

国土交通大臣認定・（一財）日本消防設備安全センター性能評定取得品
注）ご採用にあたり、認定書及び評定書の内容をご確認ください。

製造上の都合により、上の何れかのタイプで納品致します。製品の機能は全く変わりませんので、ご了承いただきますよう、お願い申し上げます。

図名	4SL−Zタイプ カンペイ君 4SL−Z6−P110−WKP	図番	4SL-0009-003　△1
株式会社クボタケミックス		年月日	2016.5.1　S