単位:mm

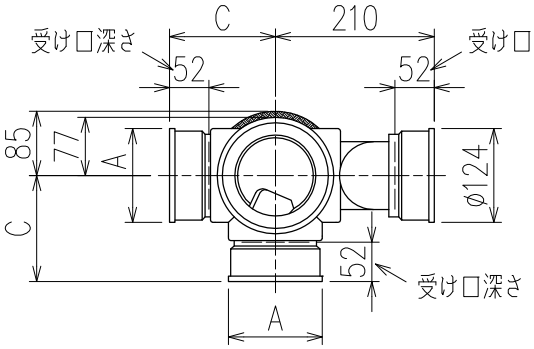

	横枝管サイズ			
	50 (1)	65 (2)	75 (3)	100 (4)
A寸法	94	110	124	150
B寸法	44	52	59	72
C寸法	140	140	140	150

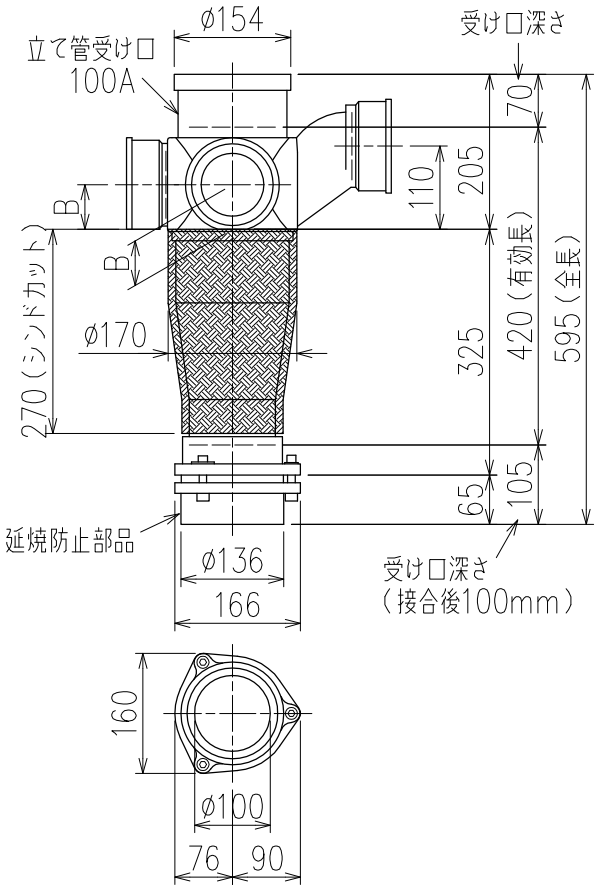

カンペイ君（WKP）＋シンドカット

※ 対応スラブ厚　150~260

国土交通大臣認定・（一財）日本消防設備安全センター性能評定取得品

注）ご採用にあたり、認定書及び評定書の内容をご確認ください。

枝管バリエーション

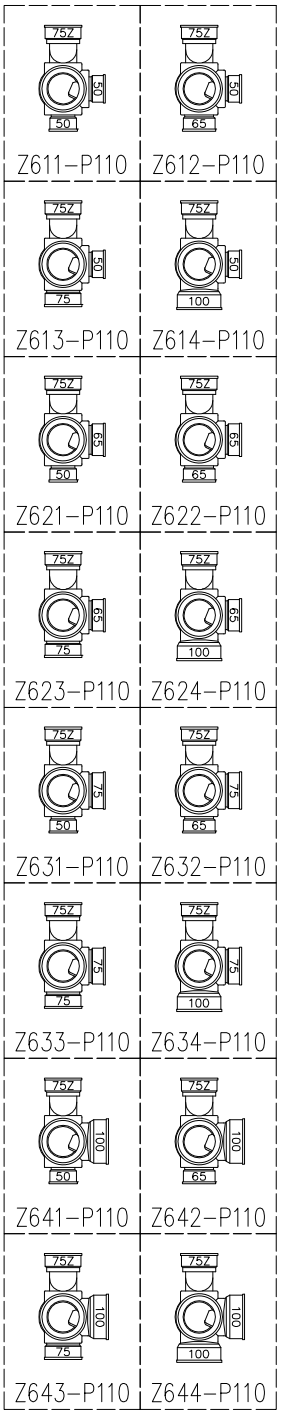

図名	4SL−Zタイプ カンペイ君＋シンドカット 4SL−Z6__−P110−WKP（シンドカット巻） 注）100枝（4）がある場合、品名の最後に【管底】が付きます。	図番	4SL−0025−006　△2
株式会社クボタケミックス		年月日	2016.5.1　S