単位:mm

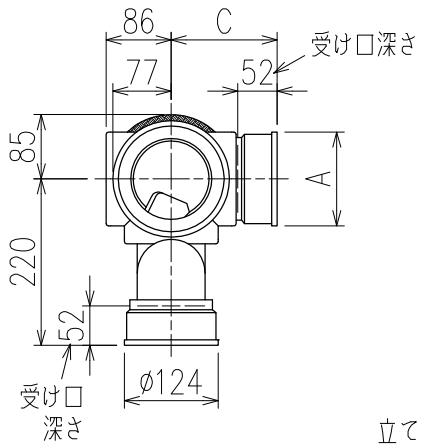

	横枝管サイズ			
	50(1)	65(2)	75(3)	100(4)
A寸法	94	110	124	150
B寸法	44	52	59	72
C寸法	140	140	140	150

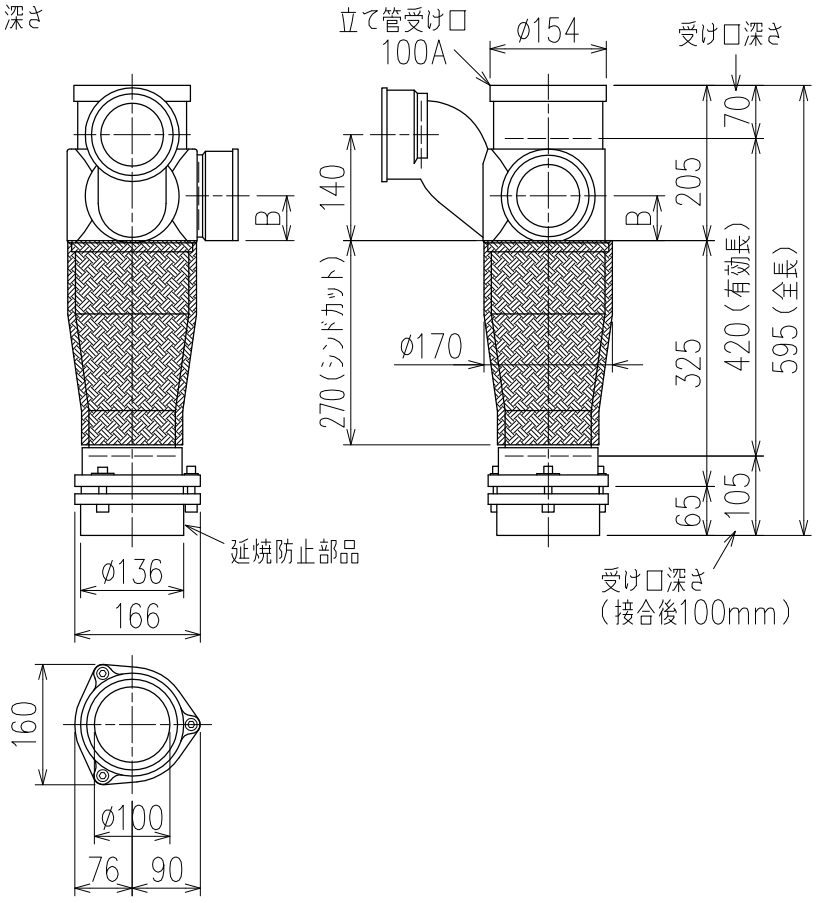

カンペイ君(WKP)+シンドカット

※ 対応スラブ厚 150~260

枝管バリエーション

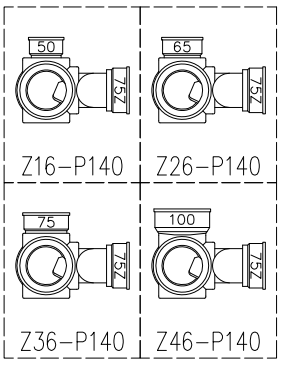

国土交通大臣認定・(一財)日本消防設備安全センター性能評定取得品

注)ご採用にあたり、認定書及び評定書の内容をご確認ください。

図名	4SL-Zタイプ カンペイ君+シンドカット 4SL-Z_6-P140-WKP(シンドカット巻) 注)100枝(4)がある場合、品名の最後に【管底】が付きます。	図番	4SL-0016-006 △1
株式会社クボタケミックス		年月日	2016.5.1 S