単位:mm

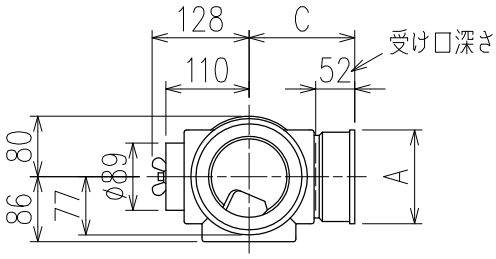

	横枝管サイズ			
	50 (1)	65 (2)	75 (3)	100 (4)
A寸法	94	110	124	150
B寸法	44	52	59	72
C寸法	140	140	140	150

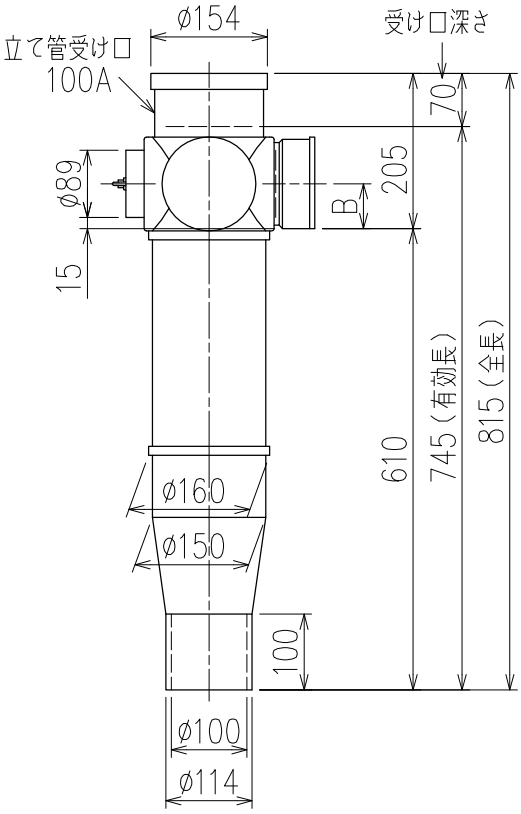

片受けスタイル（S）

枝管バリエーション

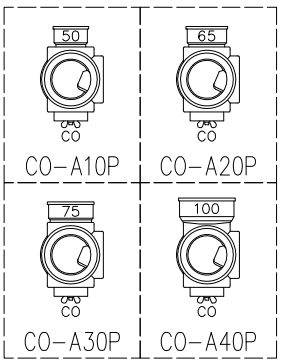

※ 掃除口（CO）の正面にはメンテナンススペース（参考値：80mm以上）を確保してください。

図名	4SL2−CO−A−0タイプ 片受けスタイル 4SL2−CO−A_0P−0−S 注）100枝（4）がある場合、品名の最後に【管底】が付きます。	図番	4SL2-1003-001 △1
株式会社クボタケミックス		年月日	2016.5.1　S