単位:mm

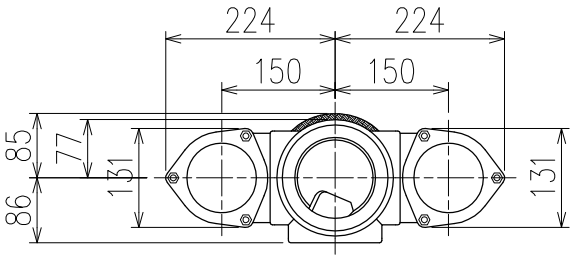

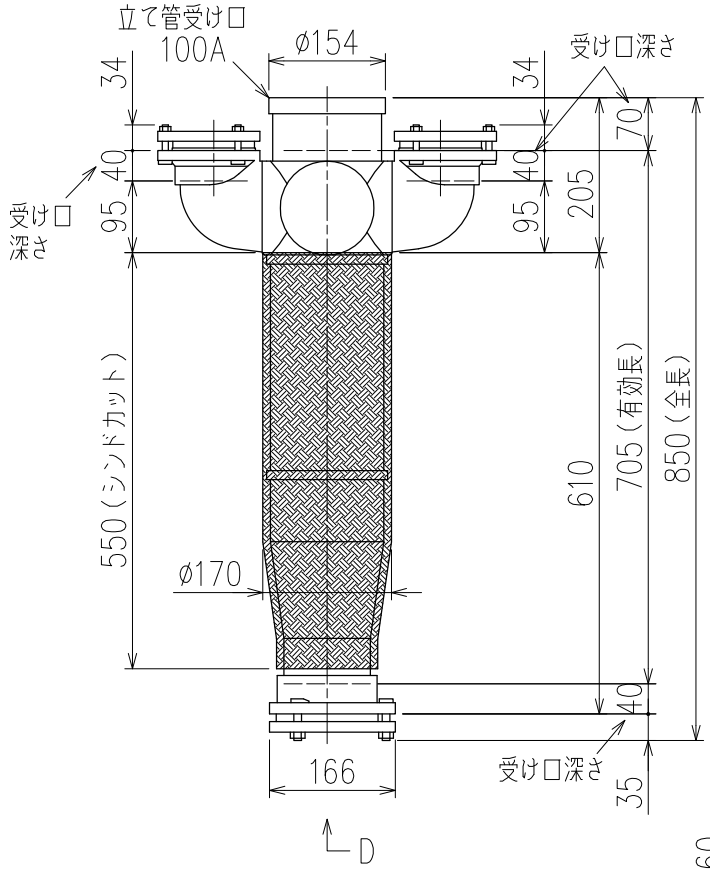

両受けスタイル（W）＋シンドカット

※ 対応スラブ厚　180~540

国土交通大臣認定・（一財）日本消防設備安全センター性能評定取得品
注）ご採用にあたり、認定書及び評定書の内容をご確認ください。

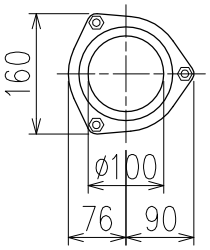

D 矢 視

図名	4SL2−U−0タイプ 両受けスタイル＋シンドカット 4SL2−U707−0−W（シンドカット巻）	図番	4SL2-0037-005 △1
株式会社クボタケミックス		年月日	2016.5.1　S