単位:mm

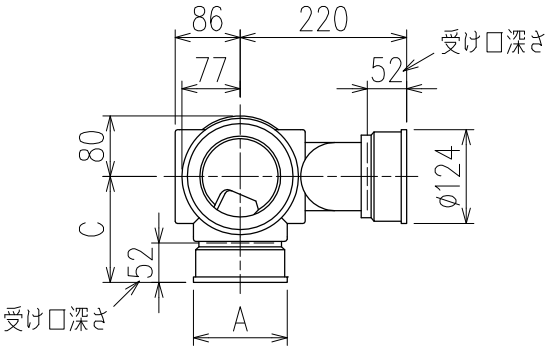

	横枝管サイズ			
	50(1)	65(2)	75(3)	100(4)
A寸法	94	110	124	150
B寸法	44	52	59	72
C寸法	140	140	140	150

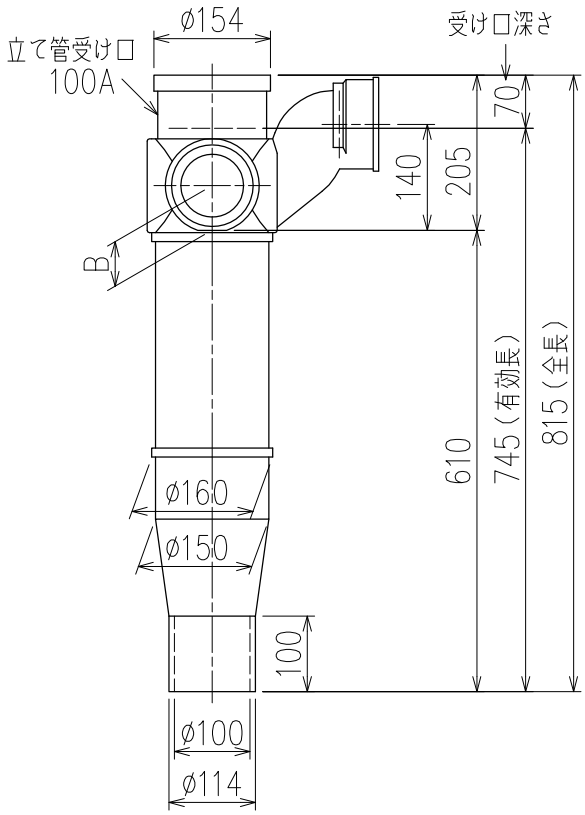

片受けスタイル(S)

枝管バリエーション

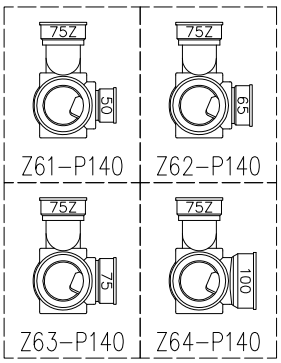

図名	4SL2-Z-0タイプ 片受けスタイル 4SL2-Z6_-P140-0-S 注)100枝(4)がある場合、品名の最後に【管底】が付きます。	図番	4SL2-0018-001 △1
株式会社クボタケミックス		年月日	2016.5.1 S