単位:mm

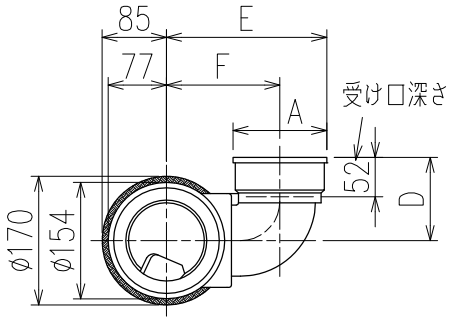

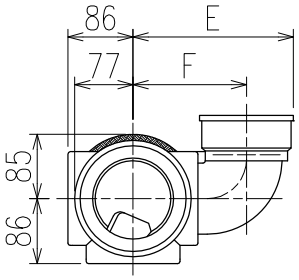

	横枝管サイズ		
	50(1)	65(2)	75(3)
A寸法	94	110	124
B寸法	44	52	59
D寸法	100	100	110
E寸法	187	195	212
F寸法	140	140	150

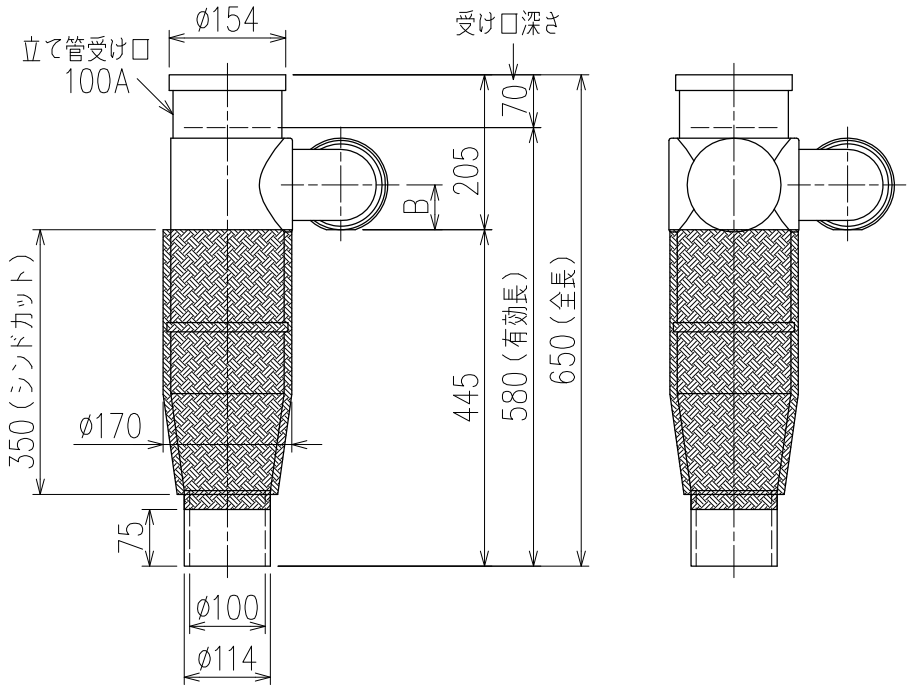

片受けスタイル(S)+シンドカット

※ 対応スラブ厚 180〔150〕~340

〔〕内はカンペイ立て管との組み合わせの場合

国土交通大臣認定・(一財)日本消防設備安全センター性能評定取得品

注)ご採用にあたり、認定書及び評定書の内容をご確認ください。

枝管バリエーション

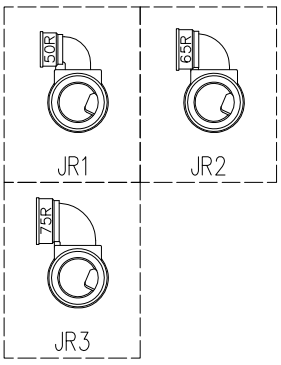

製造上の都合により、上の何れかのタイプで納品致します。製品の機能は全く変わりませんので、ご了承いただきますよう、お願い申し上げます。

図名	4SLT−Jタイプ 片受けスタイル+シンドカット 4SLT−JR_−S(シンドカット巻)	図番	4SLT-0049-004 △1
株式会社クボタケミックス		年月日	2016.5.1 S