単位:mm

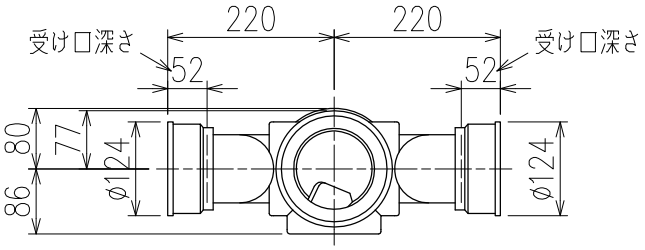

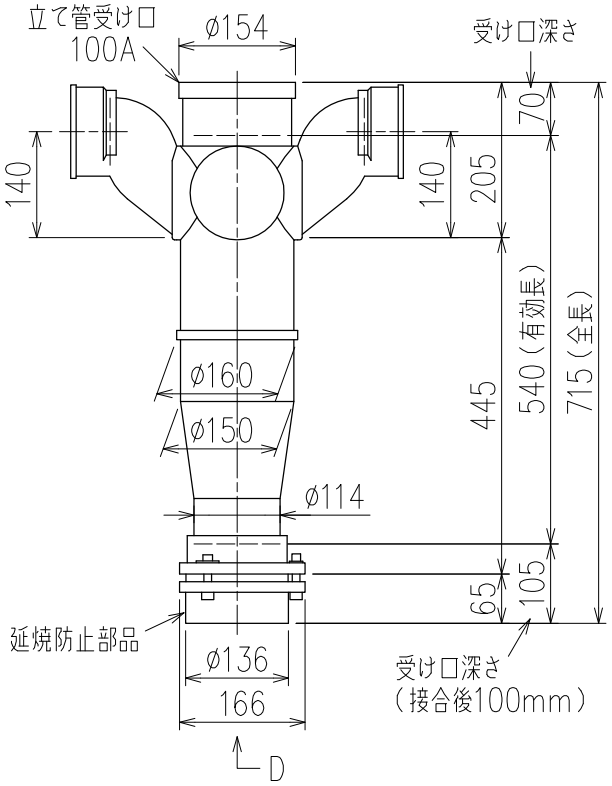

カンペイ君（WKP）

※ 対応スラブ厚　150mm以上

国土交通大臣認定・（一財）日本消防設備安全センター性能評定取得品
注）ご採用にあたり、認定書及び評定書の内容をご確認ください。

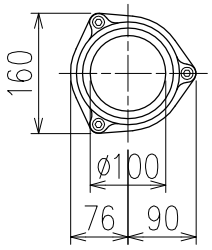

D 矢 視

図名	4SLT−Zタイプ カンペイ君 4SLT−Z606−P140−WKP	図番	4SLT-0014-003 △1
株式会社クボタケミックス		年月日	2016.5.1　S