単位:mm

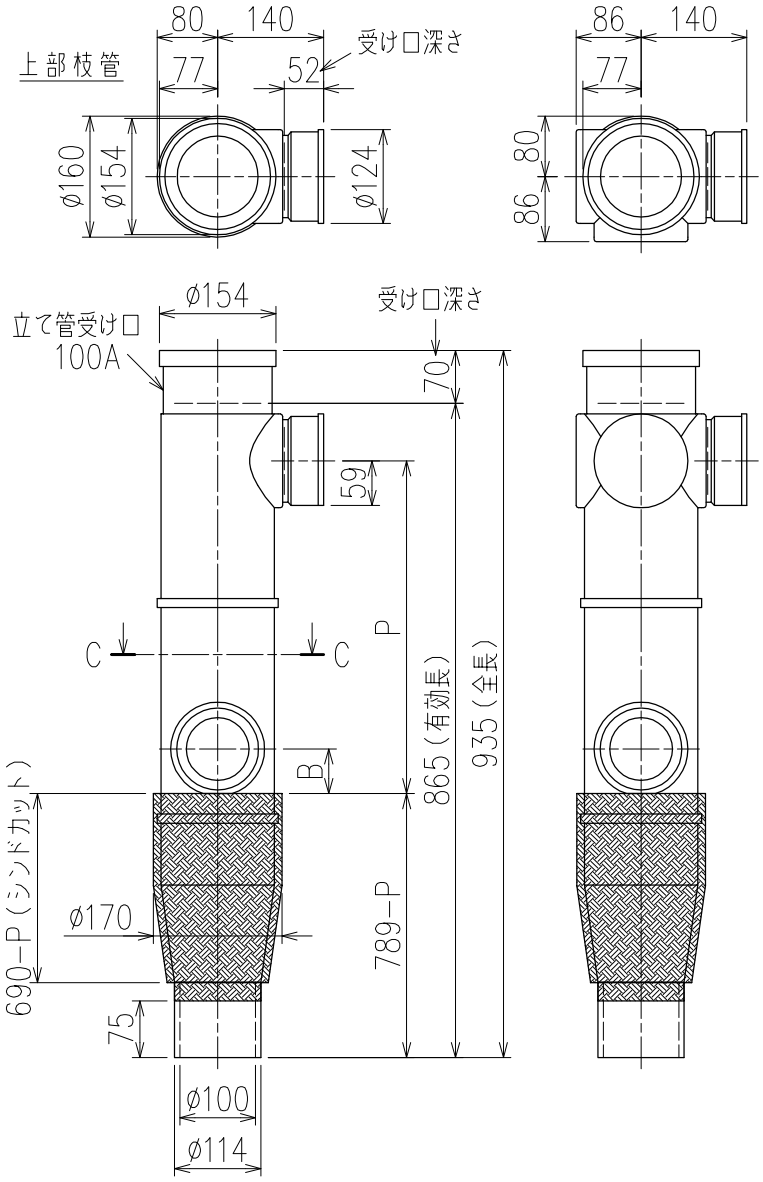


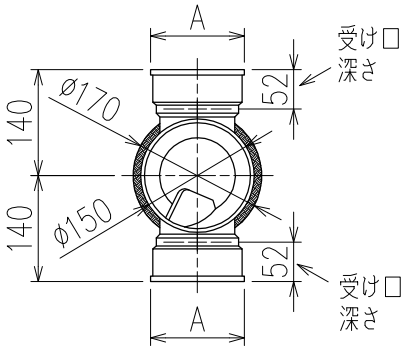


C−C断面矢視

| | 横枝管サイズ | | |
|---|---|---|---|
| | 50（1） | 65（2） | 75（3） |
| A寸法 | 94 | 110 | 124 |
| B寸法 | 44 | 52 | 59 |

下部枝管バリエーション

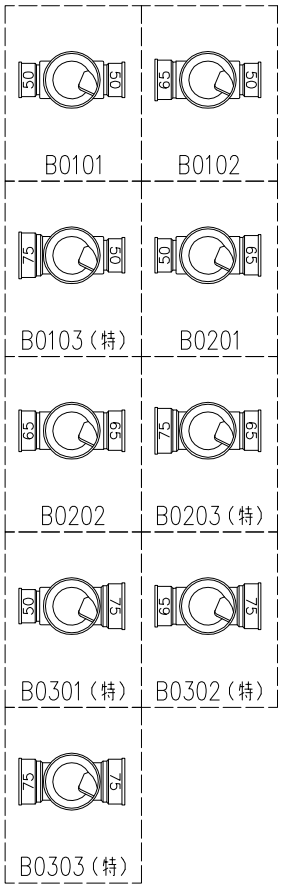


（特）：特注品。対向枝への排水の流入が無いことを確認した場合のみ製作。

片受けスタイル（S）＋シンドカット

※ 対応P寸法　310<320>～440（10mm単位）
※ 対応スラブ厚　180〔150〕～（680−P）
<>内は下枝75、〔〕内はカンペイ立て管との組み合わせの場合

国土交通大臣認定・（一財）日本消防設備安全センター性能評定取得品
注）ご採用にあたり、認定書及び評定書の内容をご確認ください。

製造上の都合により、上の何れかのタイプで納品致します。製品の機能は全く変わりませんので、ご了承いただきますよう、お願い申し上げます。

| | | | |
|---|---|---|---|
| 図名 | 4SLT2−A−Bタイプ<br>片受けスタイル＋シンドカット<br>4SLT2−A3−B0_0_−P___−S（シンドカット巻） | 図番 | 4SLT2−2048−004 △4 |
| 株式会社クボタケミックス | | 年月日 | 2017.6.28　S |