単位:mm

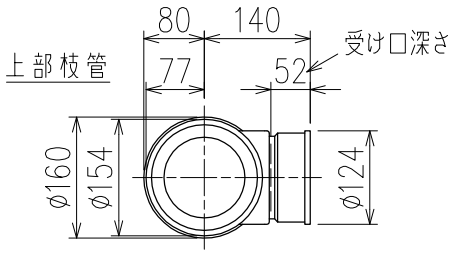

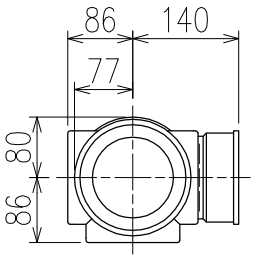

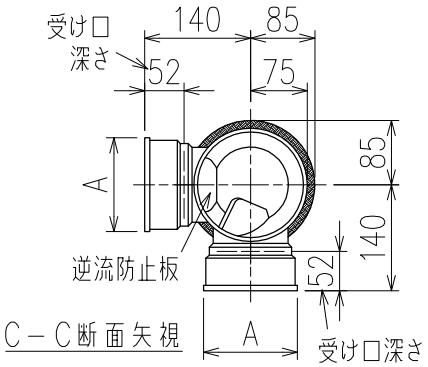

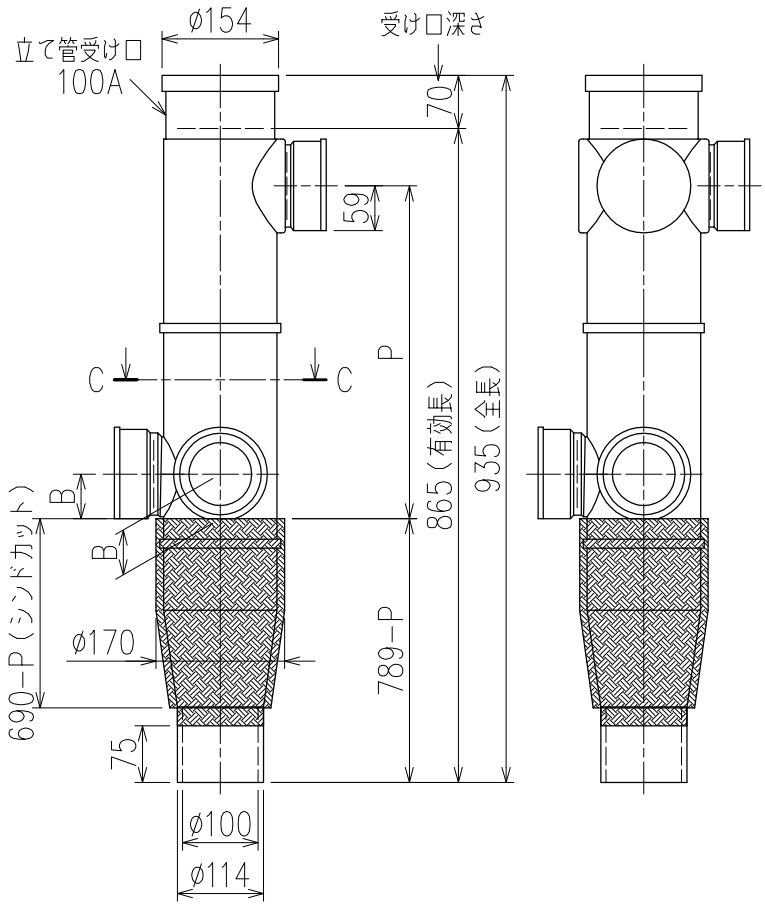

	横枝管サイズ		
	50（1）	65（2）	75（3）
A寸法	94	110	124
B寸法	44	52	59

下部枝管バリエーション

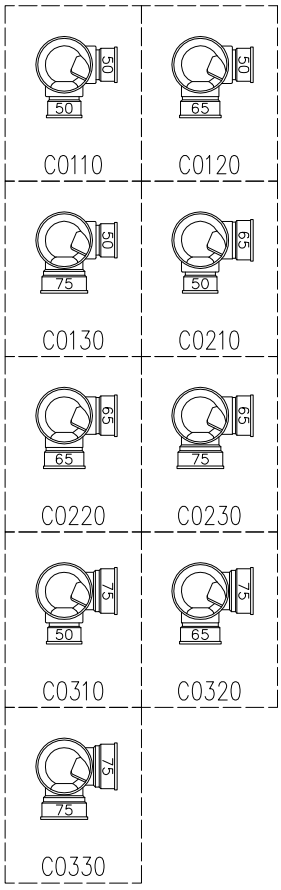

片受けスタイル（S）＋シンドカット

※ 対応P寸法　310<320>～440（10mm単位）
※ 対応スラブ厚　180〔150〕～（680−P）
<>内は下枝75、〔〕内はカンペイ立て管との組み合わせの場合

国土交通大臣認定・（一財）日本消防設備安全センター性能評定取得品
注）ご採用にあたり、認定書及び評定書の内容をご確認ください。

製造上の都合により、上の何れかのタイプで納品致します。製品の機能は全く変わりませんので、ご了承いただきますよう、お願い申し上げます。

図名	4SLT2−A−Cタイプ 片受けスタイル＋シンドカット 4SLT2−A3−C0__0−P___−S（シンドカット巻）	図番	4SLT2−2050−004 △3
株式会社クボタケミックス		年月日	2017.6.28　S