単位:mm

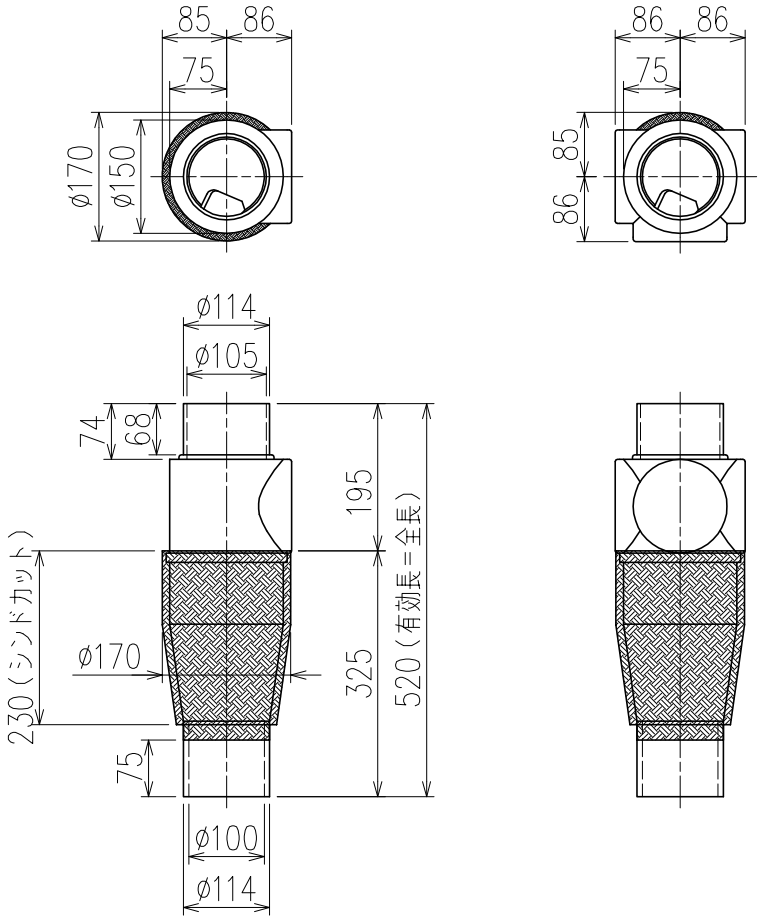

片受けスタイル（S）＋シンドカット

※ 対応スラブ厚　180〔150〕~220

｛｝内はカンペイ立て管との組み合わせの場合

国土交通大臣認定・（一財）日本消防設備安全センター性能評定取得品

注）ご採用にあたり、認定書及び評定書の内容をご確認ください。

製造上の都合により、上の何れかのタイプで納品致します。製品の機能は全く変わりませんので、ご了承いただきますよう、お願い申し上げます。

図名	4SSL−0タイプ 片受けスタイル＋シンドカット 4SSL−0−S（シンドカット巻）	図番	4SSL-0001-002 △
株式会社クボタケミックス		年月日	2017.5.19　S