単位:mm

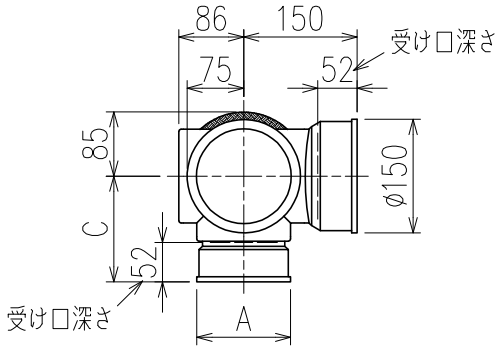

	横枝管サイズ			
	50(1)	65(2)	75(3)	100(4)
A寸法	94	110	124	150
B寸法	44	52	59	72
C寸法	140	140	140	150

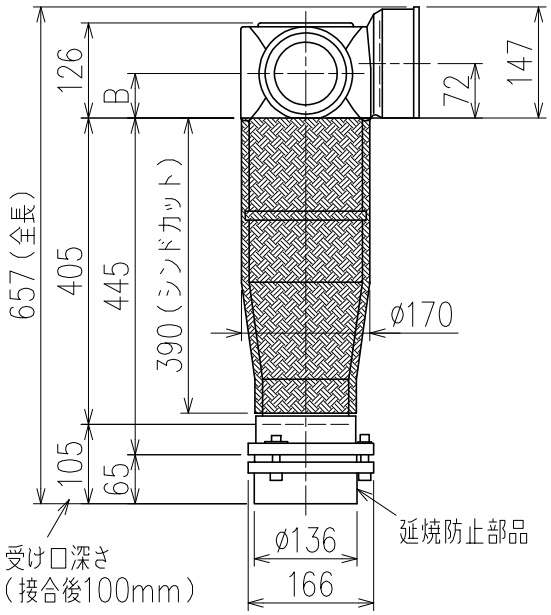

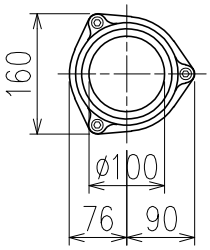

カンペイ君(WKP)+シンドカット

※ 対応スラブ厚 150~380

枝管バリエーション

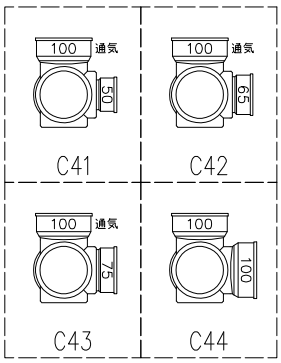

国土交通大臣認定・(一財)日本消防設備安全センター性能評定取得品

注)ご採用にあたり、認定書及び評定書の内容をご確認ください。

図名	4SVTタイプ カンペイ君+シンドカット 4SVT-C4_-WKP【管底】(シンドカット巻)	図番	4SVT-2004-006 △1
株式会社クボタケミックス		年月日	2021.6.18 S