単位:mm

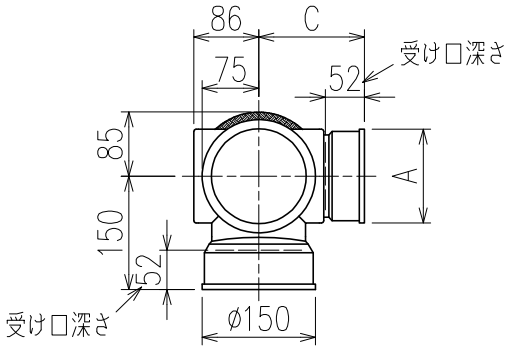

	横枝管サイズ			
	50 (1)	65 (2)	75 (3)	100 (4)
A寸法	94	110	124	150
B寸法	44	52	59	72
C寸法	140	140	140	150

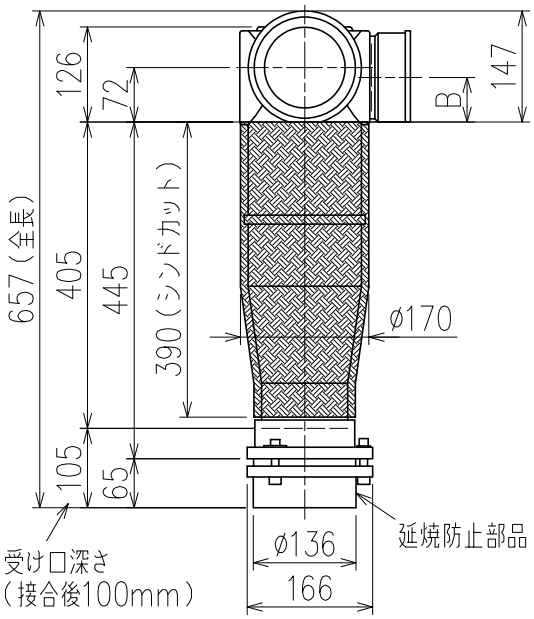

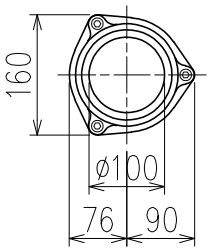

カンペイ君（WKP）＋シンドカット

※ 対応スラブ厚　150~380

枝管バリエーション

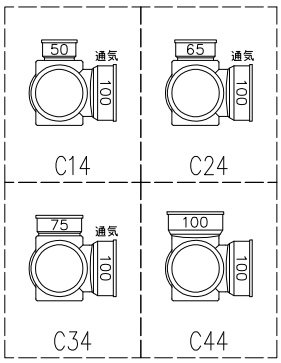

国土交通大臣認定・（一財）日本消防設備安全センター性能評定取得品

注）ご採用にあたり、認定書及び評定書の内容をご確認ください。

図名	4SVTタイプ カンペイ君＋シンドカット 4SVT-C_4-WKP【管底】（シンドカット巻）	図番	4SVT-2003-006 △1
株式会社クボタケミックス		年月日	2021.6.18　S