4SL2−0002−004

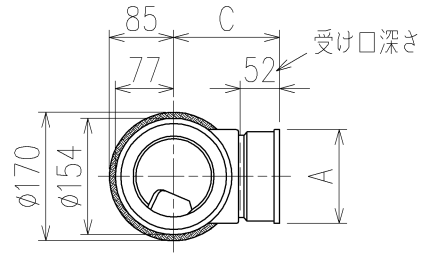

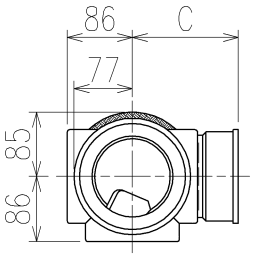

	横枝管サイズ			
	50(1)	65(2)	75(3)	100(4)
A寸法	94	110	124	150
B寸法	44	52	59	72
C寸法	140	140	140	150

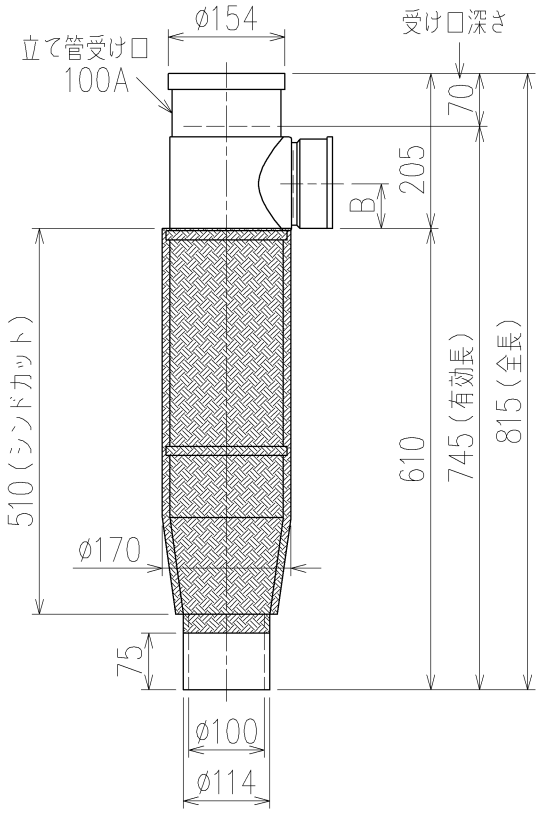

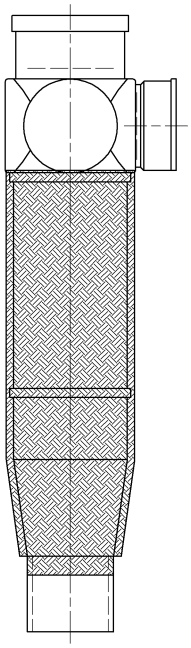

片受けスタイル(S)+シンドカット

※ 対応スラブ厚 180〔150〕~500

〔〕内はカンペイ立て管との組み合わせの場合

国土交通大臣認定・(財)日本消防設備安全センター性能評定取得品

注)ご採用にあたり、認定書及び評定書の内容をご確認ください。

枝管バリエーション

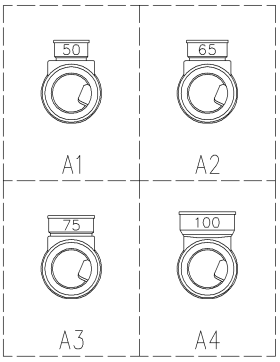

製造上の都合により、上の何れかのタイプで納品致します。製品の機能は全く変わりませんので、ご了承いただきますよう、お願い申し上げます。

第三角法 THIRD ANGLE PROJECTION	日付 DATE 2013.09.27	尺度 SCALE 1/10	形式 TYPE 4SL2−A−0タイプ 片受けスタイル+シンドカット
承認 APPROVED BY 外山	検図 CHECKED BY 田中	担当 DESIGNED BY 八木 / 製図 DRAWN BY 川崎	図名 TITLE 注)100枝(4)がある場合、品名の最後に【管底】が付きます。 4SL2−A_−0−S(シンドカット巻)
Kubota KUBOTA Corporation			図番 DWG. NO. 4SL2−0002−004 1

4SL2−0002−001_006

402-4-010