4SL2−0035−002

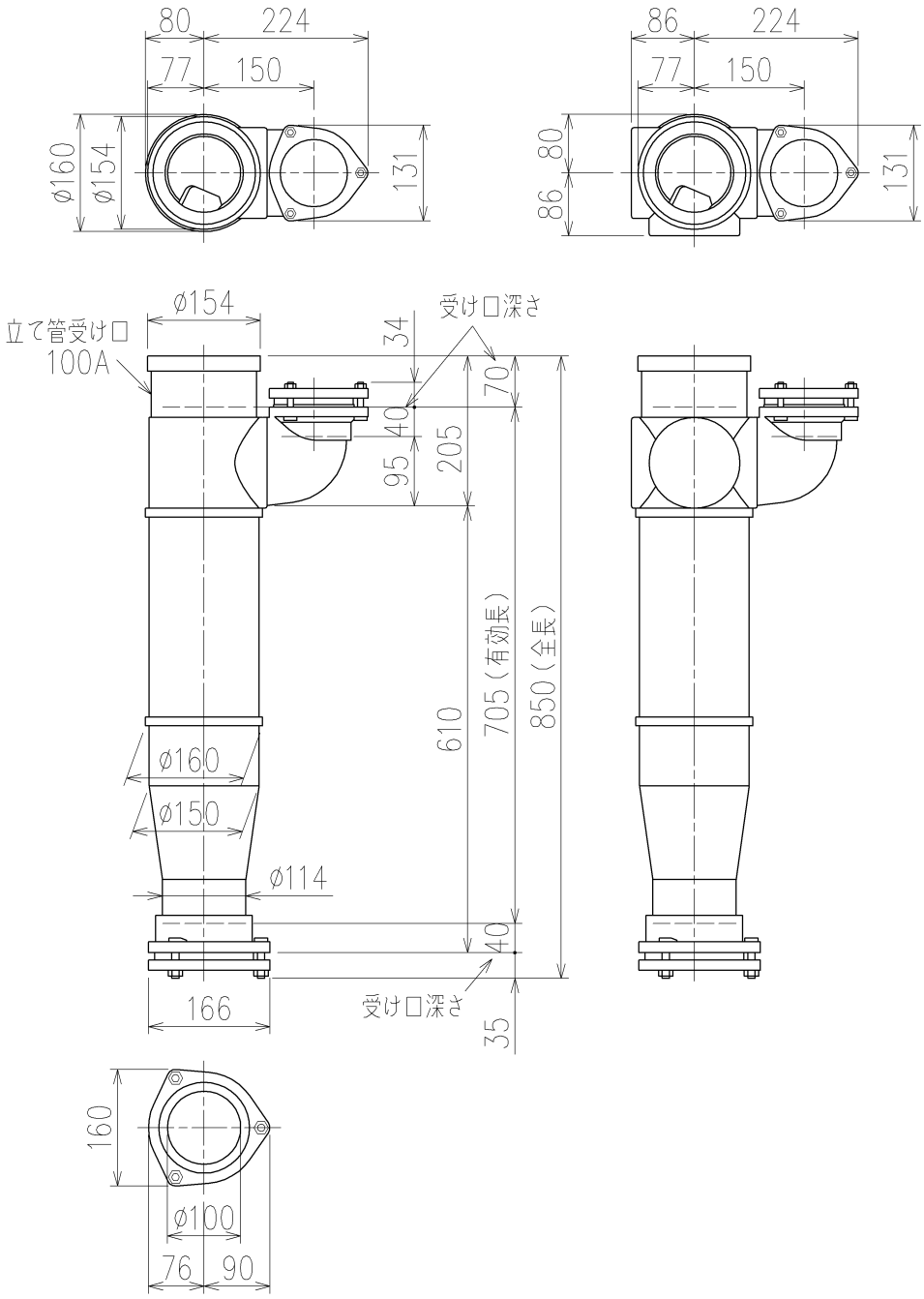

両受けスタイル（W）

製造上の都合により、上の何れかのタイプで納品致します。製品の機能は全く変わりませんので、ご了承いただきますよう、お願い申し上げます。

第三角法 THIRD ANGLE PROJECTION	日付 DATE 2013.11.14	尺度 SCALE 1/10	形式 TYPE 4SL2−U−0タイプ 両受けスタイル
承認 APPROVED BY 外山	検図 CHECKED BY 田中	担当 DESIGNED BY 八木 / 製図 DRAWN BY 川崎	図名 TITLE 4SL2−U7−0−W
Kubota KUBOTA Corporation			図番 DWG. NO. 4SL2−0035−002

4SL2−0035−001_006

402-4-010