4SL2−0037−003

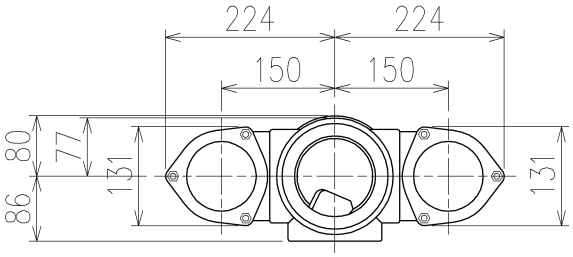

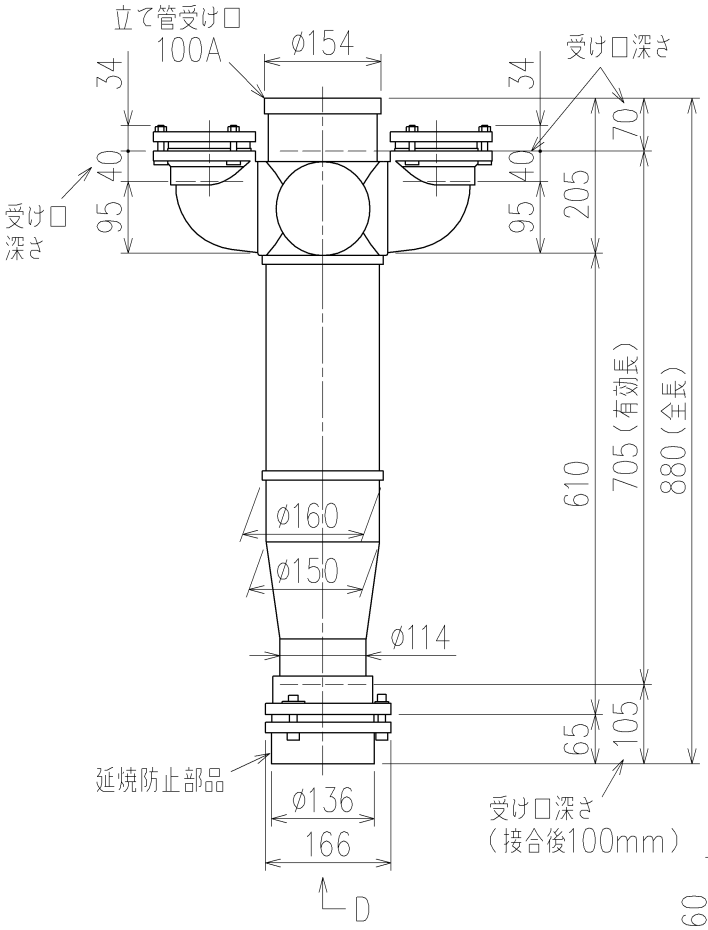

カンペイ君（WKP）

※ 対応スラブ厚　150mm以上

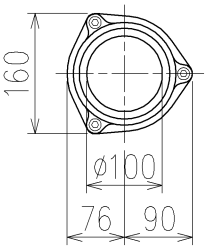

D 矢 視

国土交通大臣認定・（財）日本消防設備安全センター性能評定取得品
注）ご採用にあたり、認定書及び評定書の内容をご確認ください。

第三角法 THIRD ANGLE PROJECTION	日付 DATE 2014.03.19	尺度 SCALE 1/10	形式 TYPE 4SL2−U−0タイプ カンペイ君
承認 APPROVED BY 外山	検図 CHECKED BY 田中	担当 DESIGNED BY 八木 / 製図 DRAWN BY 石川	図名 TITLE 4SL2−U707−0−WKP
Kubota KUBOTA Corporation			図番 DWG. NO. 4SL2−0037−003

4SL2−0037−001_006