4SLT−0013−003

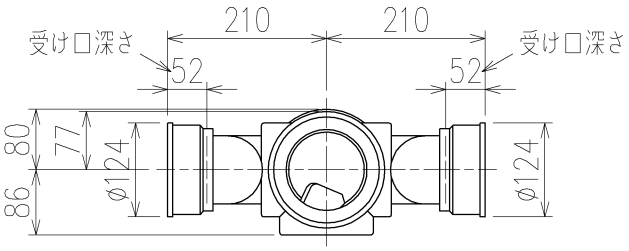

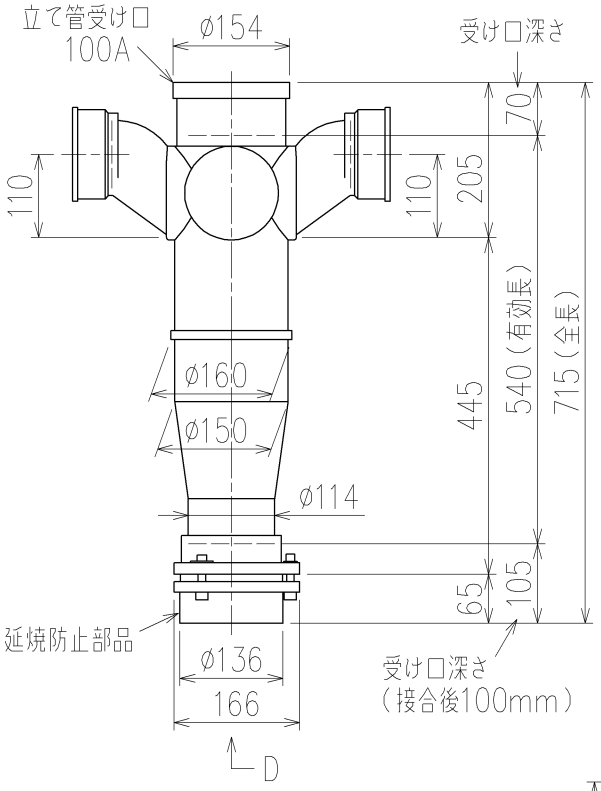

カンペイ君（WKP）

※ 対応スラブ厚　150mm以上

国土交通大臣認定・（財）日本消防設備安全センター性能評定取得品
注）ご採用にあたり、認定書及び評定書の内容をご確認ください。

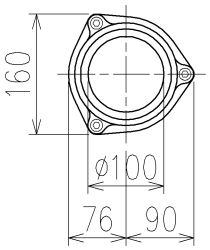

D 矢 視

第三角法 THIRD ANGLE PROJECTION	日付 DATE 2014.03.07	尺度 SCALE 1/10	形式 TYPE 4SLT−Zタイプ カンペイ君
承認 APPROVED BY 外山	検図 CHECKED BY 田中	担当 DESIGNED BY 八木　製図 DRAWN BY 石川	図名 TITLE 4SLT−Z606−P110−WKP
Kubota KUBOTA Corporation			図番 DWG. NO. 4SLT−0013−003

4SLT−0013−001_006

402−4−010