4SLT2−2047−005

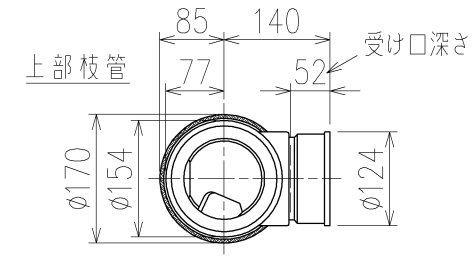

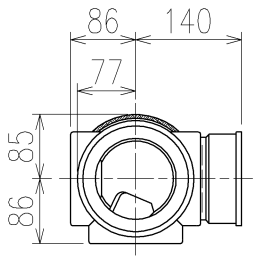

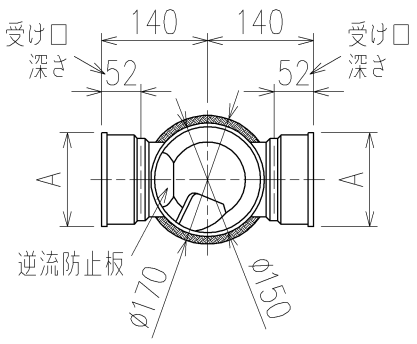

C−C断面矢視

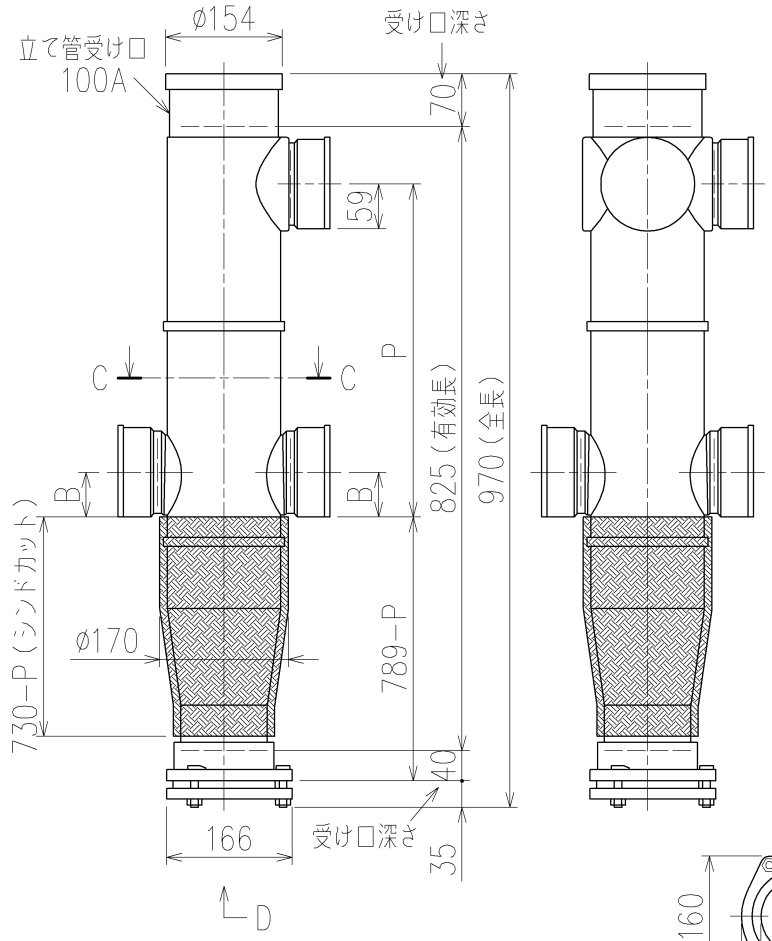

	横枝管サイズ		
	50（1）	65（2）	75（3）
A寸法	94	110	124
B寸法	44	52	59

下部枝管バリエーション

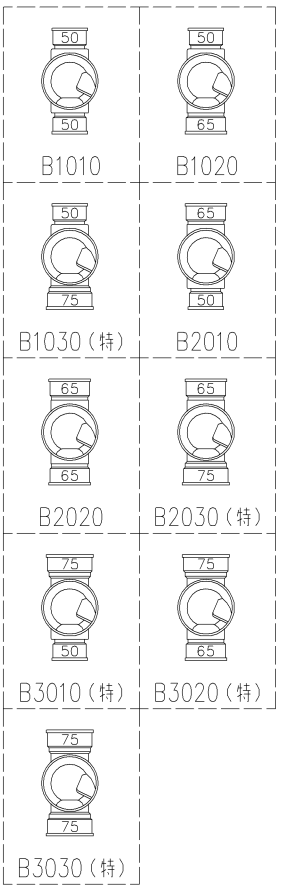

（特）：特注品。対向枝への排水の流入が無いことを確認した場合のみ製作。

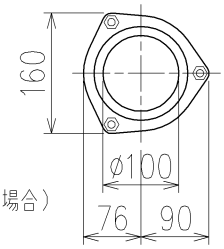

D 矢視

両受けスタイル（W）＋シンドカット

※ 対応P寸法　310<320>~440（10mm単位。<>内は下枝75の場合）
※ 対応スラブ厚　180~（720−P）

国土交通大臣認定・（財）日本消防設備安全センター性能評定取得品
注）ご採用にあたり、認定書及び評定書の内容をご確認ください。

製造上の都合により、上の何れかのタイプで納品致します。製品の機能は全く変わりませんので、ご了承いただきますよう、お願い申し上げます。

第三角法 THIRD ANGLE PROJECTION	日付 DATE 2014.06.23	尺度 SCALE 1/10	形式 TYPE 4SLT2−A−Bタイプ 両受けスタイル＋シンドカット
承認 APPROVED BY 外山	検図 CHECKED BY 田中	担当 DESIGNED BY 八木　製図 DRAWN BY 川崎	図名 TITLE 4SLT2−A3−B_0_0−P___−W（シンドカット巻）
Kubota KUBOTA Corporation			図番 DWG. NO. 4SLT2−2047−005　1

4SLT2−2047−001_006

402−4−010