4SVT−0001−001

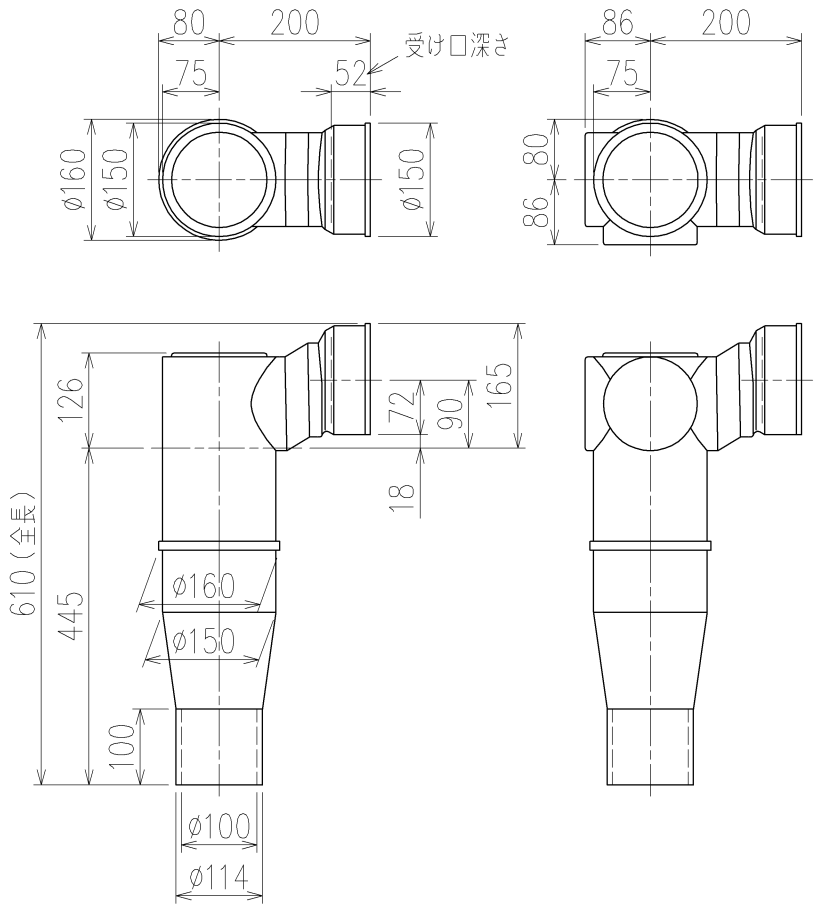

片受けスタイル（S）

製造上の都合により、上の何れかのタイプで納品致します。製品の機能は全く変わりませんので、ご了承いただきますよう、お願い申し上げます。

第三角法 THIRD ANGLE PROJECTION	日付 DATE 2015.03.27	尺度 SCALE 1/10	形式 TYPE 4SVTタイプ 片受けスタイル
承認 APPROVED BY 外山	検図 CHECKED BY 田中	担当 DESIGNED BY 八木 / 製図 DRAWN BY 川崎	図名 TITLE 4SVT−Z8−S
Kubota KUBOTA Corporation			図番 DWG. NO. 4SVT−0001−001 1

4SVT−0001−001_006

402-4-010