VL−02024

RJ−ST−NM（100×50） L＝600

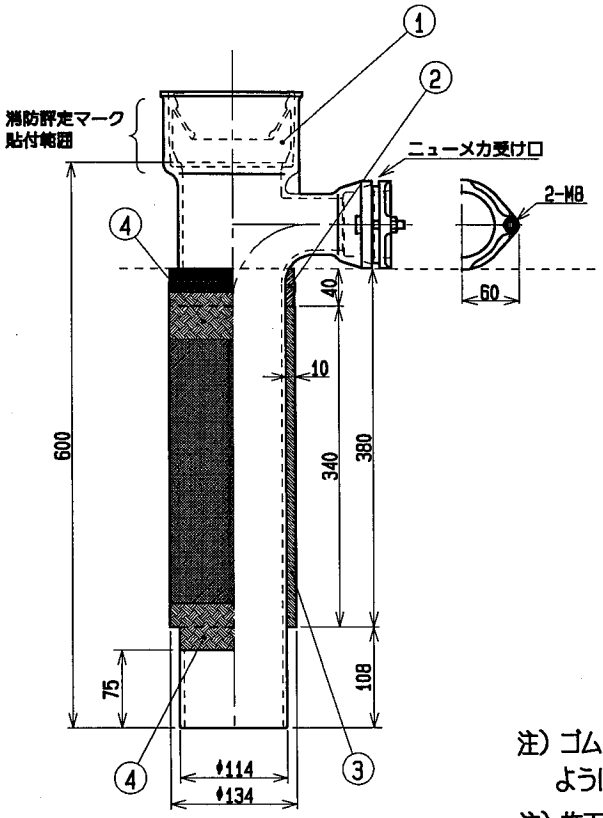

注）ゴムパッキン上面がスラブ面と同一平面になるようにして施工して下さい。

注）施工に際しては、当製品の消防性能評定の内容を遵守していただくようご注意願います。

※対応スラブ厚：180〜370

国土交通大臣認定番号：PS060FL-0044, PS060-FL-0352
（財）日本消防設備安全センター性能評定番号
共住区画：KK19-122号、令8区画：RK19-031号

物件名：
数　量：

品番 PARTS NO.	部品名称 NAME OF PARTS	材料 MATERIAL	個数 NO. REQD	摘要 REMARKS
④	ALGC粘着テープ（幅50mm）			
③	防振ロックウール（厚さ10mm）	NM−8228	1	230kg/m³
②	ゴムパッキン（厚さ10mm）	EPDM HA=45	1	
①	RJ鋳鉄管（RJ−ST−NM）100×50	FC200	1	L＝600

客先図番 REF. DWG. NO.

製番 ORDER NO.

第三角法 THIRD ANGLE PROJECTION	日付 DATE 2002・11・26	尺度 SCALE 1/8	形式 TYPE 防振ロックウール付き排水用鋳鉄管	納入先 CUSTOMER	所属 ㊥ 技術開発Gr
承認 APPROVED BY 外 07.5.23 山	検図 CHECKED BY K 7.5.23 上田	担当 DESIGNED BY 田 07.5.23 上田 / 製図 DRAWN BY	図名 TITLE RJ−ST−NM 100×50（L＝600）		

Kubota　KUBOTA Corporation

図番 DWG. NO. VL−02024　③

k/u/SYUTSUZU_ZUMEN/NOUNYU/VL/VL-02024rev3