単位:mm

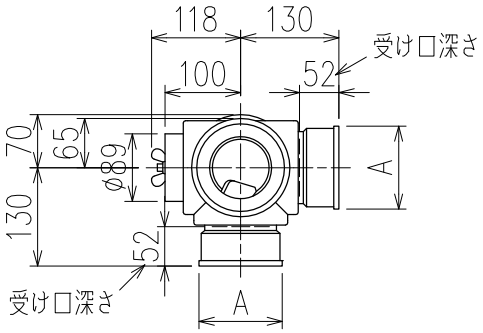

	横枝管サイズ	
	50 (1)	65 (2)
A寸法	94	110
B寸法	44	52

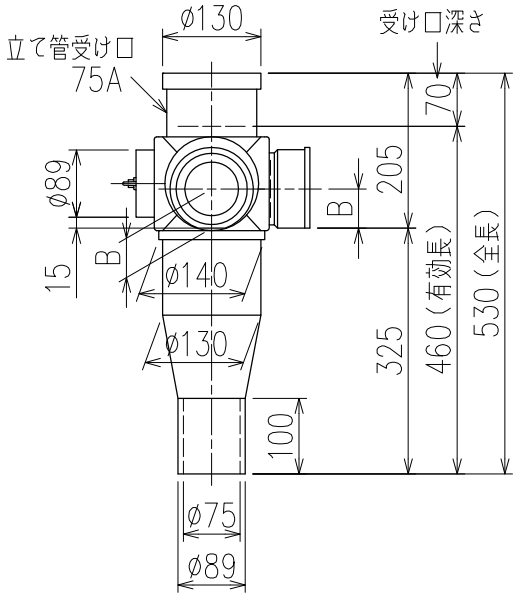

片受けスタイル（S）

枝管バリエーション

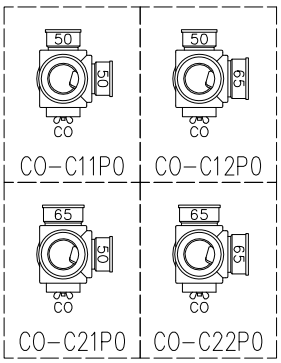

※ 掃除口（CO）の正面にはメンテナンススペース（参考値：80mm以上）を確保してください。

図名	3SL−CO−Cタイプ 片受けスタイル 3SL−CO−C__PO−S	図番	3SL-1006-001 △1
株式会社クボタケミックス		年月日	2016.5.1 S