単位:mm

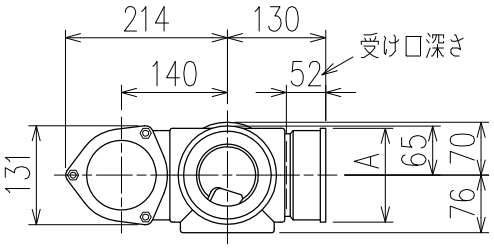

	横枝管サイズ		
	50(1)	65(2)	75(3)
A寸法	94	110	124
B寸法	44	52	59

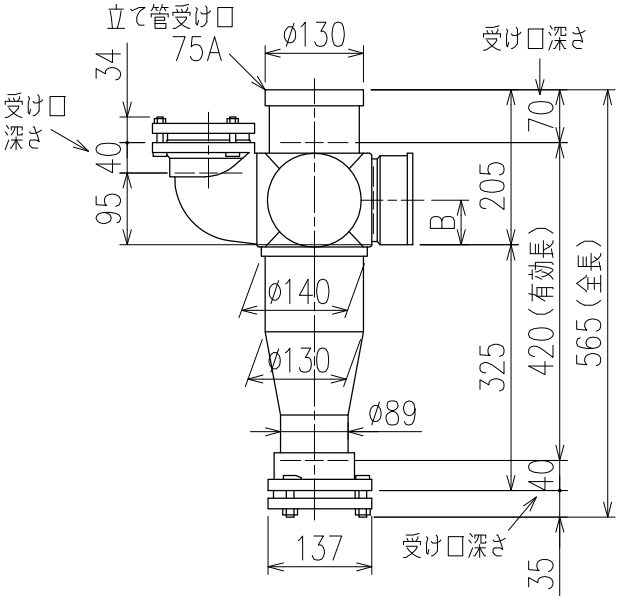

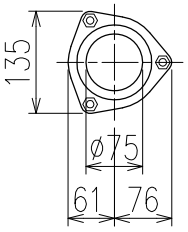

両受けスタイル(W)

枝管バリエーション

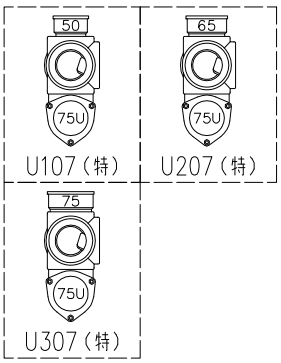

(特):特注品。大便器の接続と対向枝への流入が無いことを確認した場合のみ製作。

図名	3SL−Uタイプ 両受けスタイル 3SL−U_07−W	図番	3SL-0007-002 △1
株式会社クボタケミックス		年月日	2016.5.1 S