単位:mm

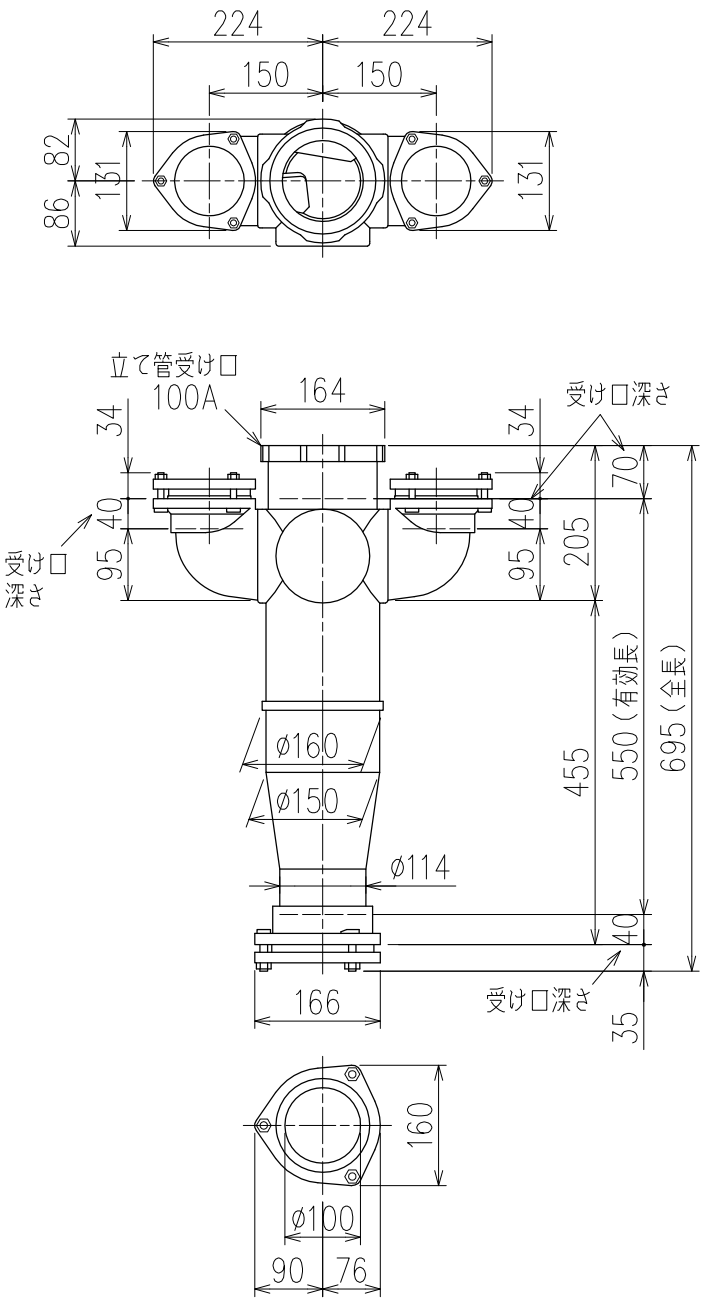

両受けスタイル（W）

図名	4HF−Uタイプ 両受けスタイル 4HF−U707−W	図番	4HF-0037-002 △1
株式会社クボタケミックス		年月日	2016.5.1　S