単位:mm

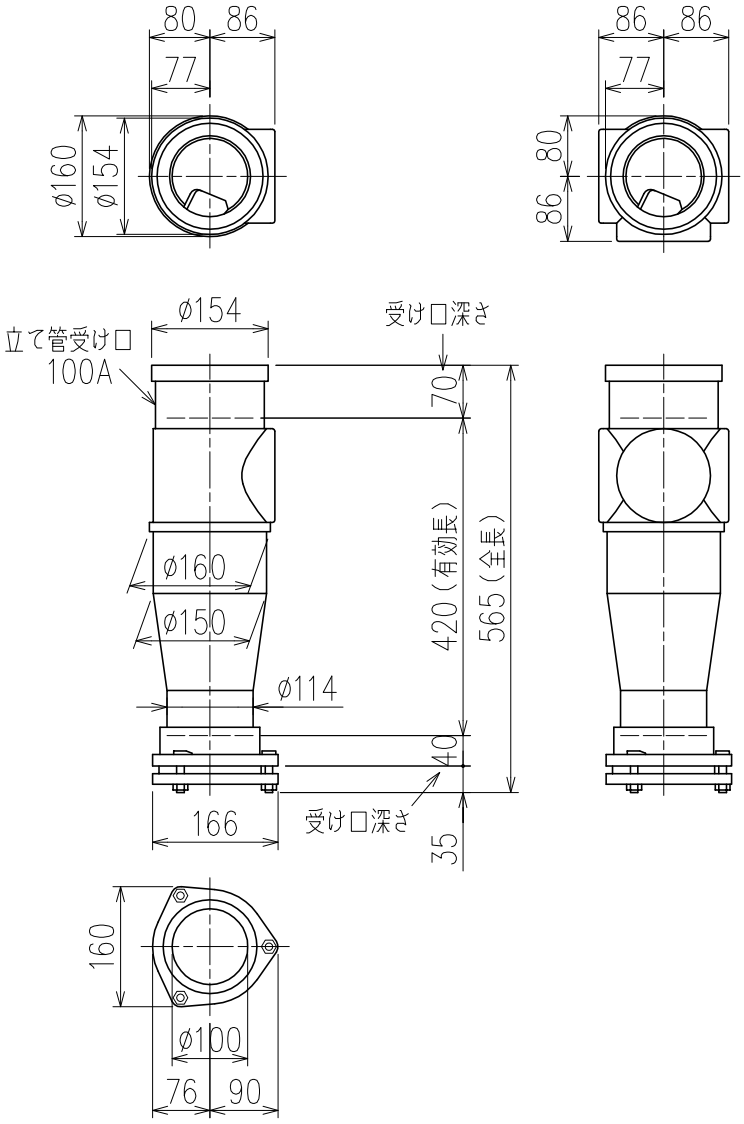

両受けスタイル（W）

製造上の都合により、上の何れかのタイプで納品致します。製品の機能は全く変わりませんので、ご了承いただきますよう、お願い申し上げます。

図名	4SL−0タイプ 両受けスタイル 4SL−0−W	図番	4SL-0001-002 △2
株式会社クボタケミックス		年月日	2016.5.1　S