単位:mm

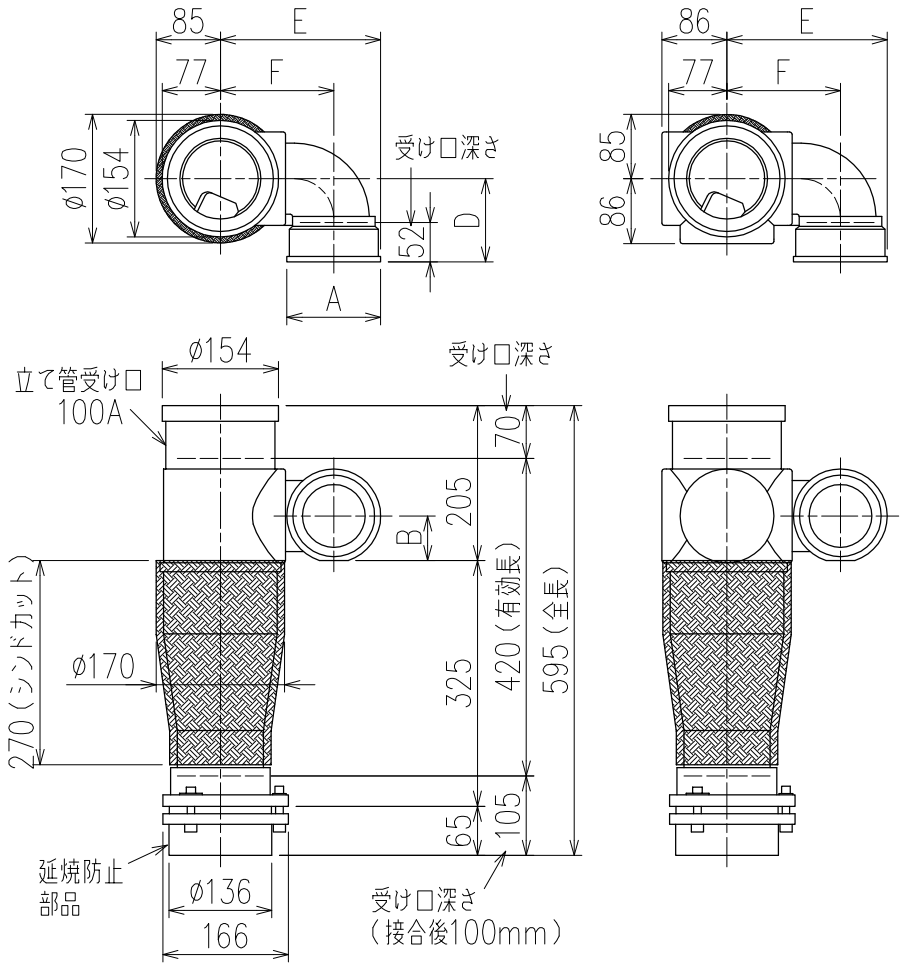

	横枝管サイズ		
	50（1）	65（2）	75（3）
A寸法	94	110	124
B寸法	44	52	59
D寸法	100	100	110
E寸法	187	195	212
F寸法	140	140	150

カンペイ君（WKP）＋シンドカット

※ 対応スラブ厚　150~260

国土交通大臣認定・（一財）日本消防設備安全センター性能評定取得品

注）ご採用にあたり、認定書及び評定書の内容をご確認ください。

枝管バリエーション

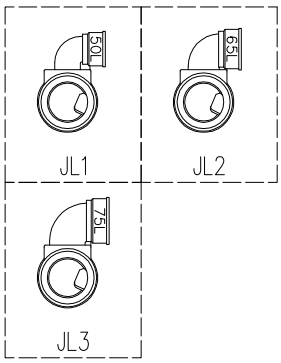

製造上の都合により、上の何れかのタイプで納品致します。製品の機能は全く変わりませんので、ご了承いただきますよう、お願い申し上げます。

図名	4SL－Jタイプ カンペイ君＋シンドカット 4SL－JL_－WKP（シンドカット巻）	図番	4SL-0048-006　△1
株式会社クボタケミックス		年月日	2016.5.1　S