単位:mm

	横枝管サイズ			
	50(1)	65(2)	75(3)	100(4)
A寸法	94	110	124	150
B寸法	44	52	59	72
C寸法	140	140	140	150

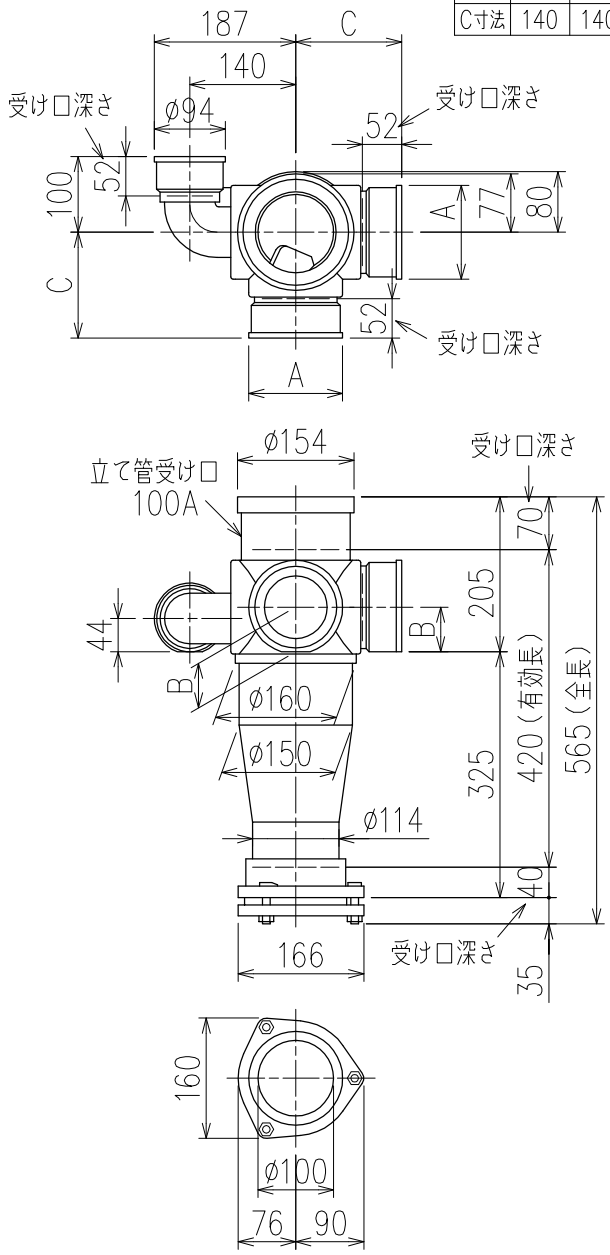

両受けスタイル(W)

枝管バリエーション

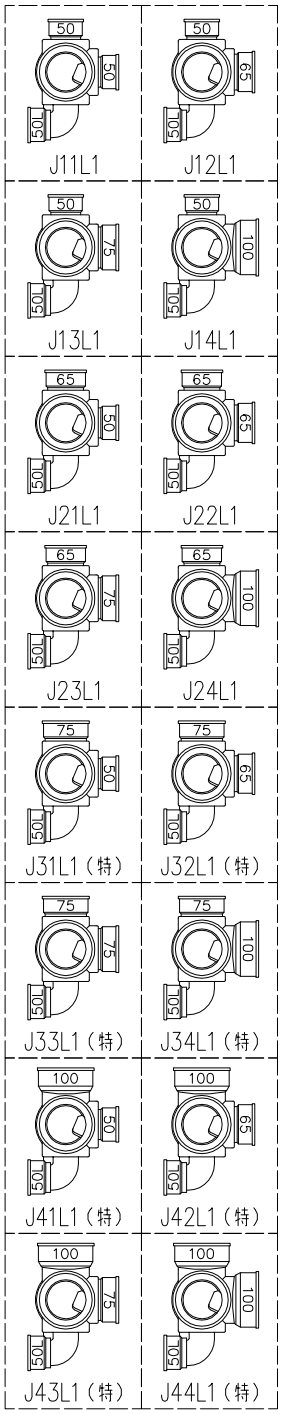

(特):特注品。対向枝への排水の流入が無いことを確認した場合のみ製作。

図名	4SL−Jタイプ 両受けスタイル 4SL−J__L1−W	図番	4SL-0074-002 △
株式会社クボタケミックス		年月日	2016.12.20 S