単位:mm

	横枝管サイズ			
	50(1)	65(2)	75(3)	100(4)
A寸法	94	110	124	150
B寸法	44	52	59	72
C寸法	140	140	140	150

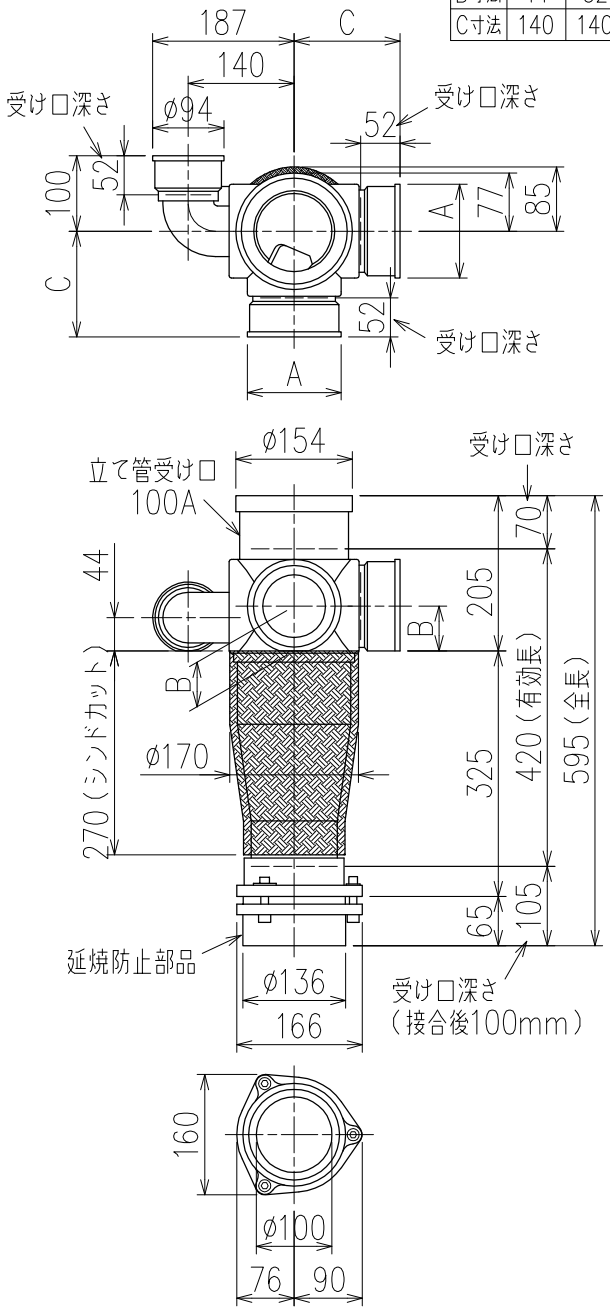

カンペイ君(WKP)+シンドカット

※ 対応スラブ厚 150~260

枝管バリエーション

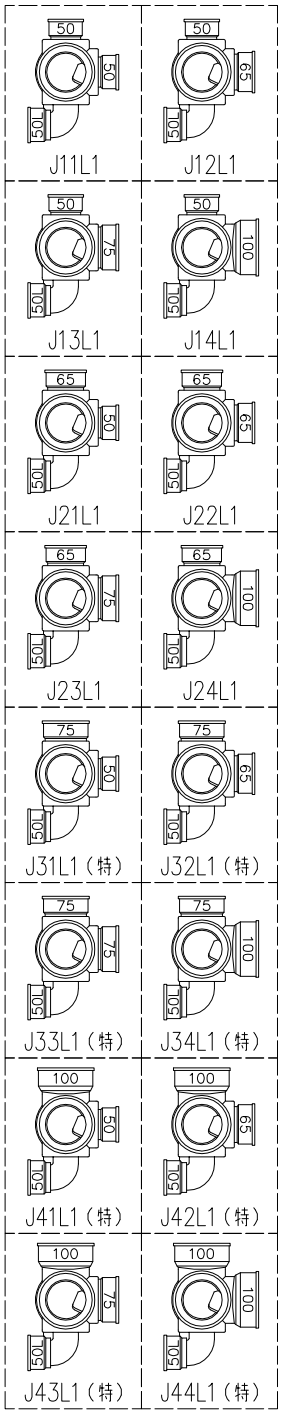

(特):特注品。対向枝への排水の流入が無いことを確認した場合のみ製作。

国土交通大臣認定・(一財)日本消防設備安全センター性能評定取得品
注)ご採用にあたり、認定書及び評定書の内容をご確認ください。

図名	4SL−Jタイプ カンペイ君+シンドカット 4SL−J__L1−WKP(シンドカット巻)	図番	4SL-0074-006 △
株式会社クボタケミックス		年月日	2016.12.20 S