単位:mm

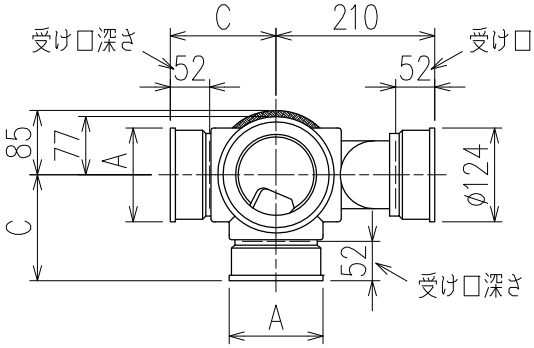

	横枝管サイズ			
	50(1)	65(2)	75(3)	100(4)
A寸法	94	110	124	150
B寸法	44	52	59	72
C寸法	140	140	140	150

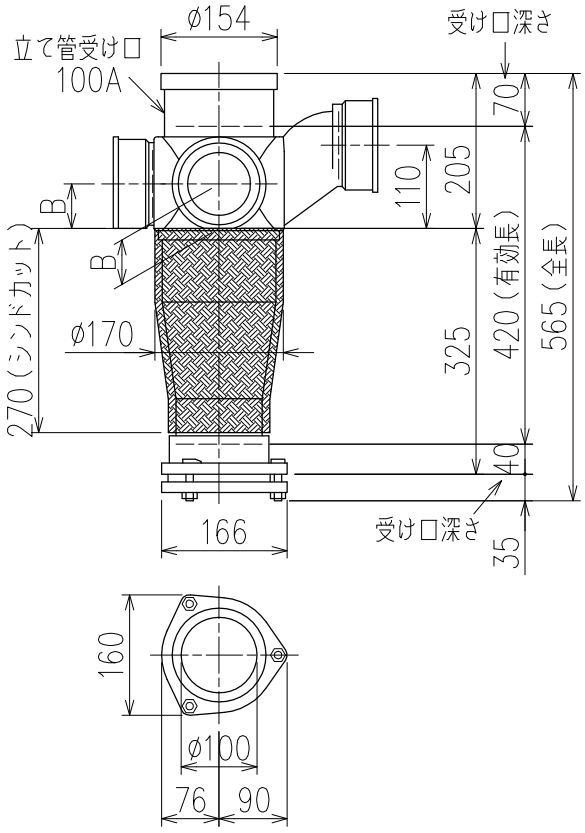

両受けスタイル(W)+シンドカット

※ 対応スラブ厚 180~260

国土交通大臣認定・(一財)日本消防設備安全センター性能評定取得品
注)ご採用にあたり、認定書及び評定書の内容をご確認ください。

枝管バリエーション

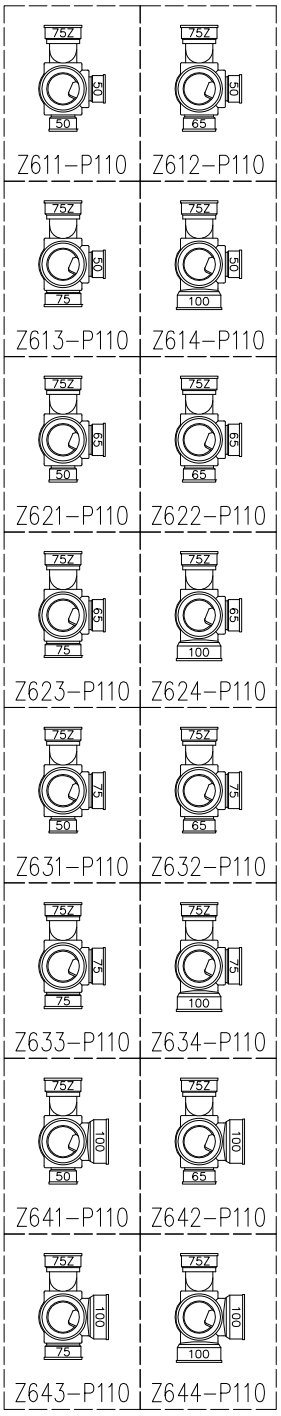

図名	4SL-Zタイプ 両受けスタイル+シンドカット 4SL-Z6__-P110-W(シンドカット巻) 注)100枝(4)がある場合、品名の最後に【管底】が付きます。	図番	4SL-0025-005 △2
株式会社クボタケミックス		年月日	2016.5.1 S