単位:mm

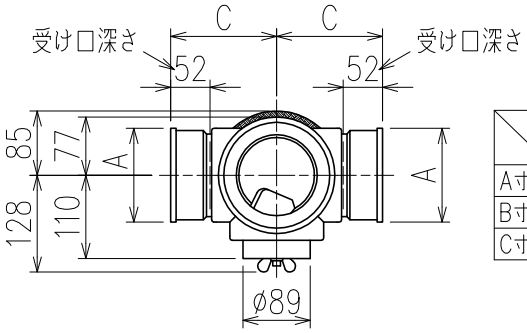

	横枝管サイズ			
	50 (1)	65 (2)	75 (3)	100 (4)
A寸法	94	110	124	150
B寸法	44	52	59	72
C寸法	140	140	140	150

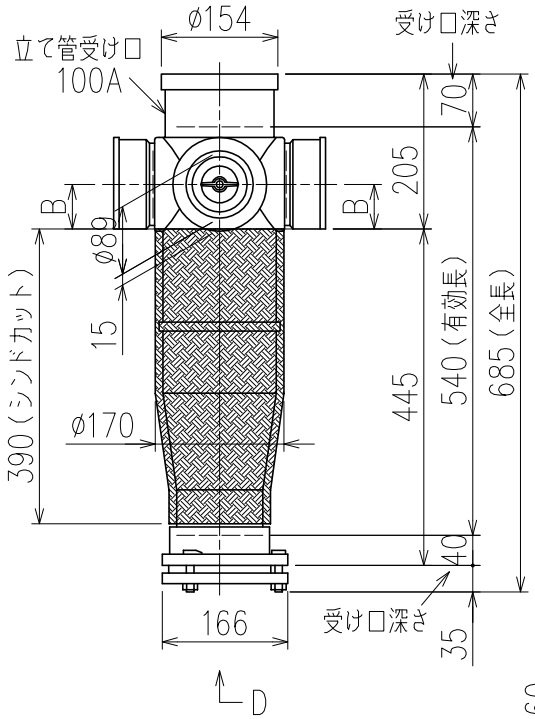

両受けスタイル（W）＋シンドカット

※ 対応スラブ厚　180~380

国土交通大臣認定・（一財）日本消防設備安全センター性能評定取得品
注）ご採用にあたり、認定書及び評定書の内容をご確認ください。

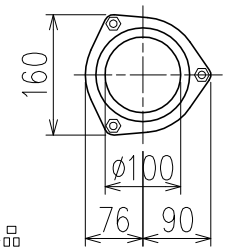

D 矢 視

枝管バリエーション

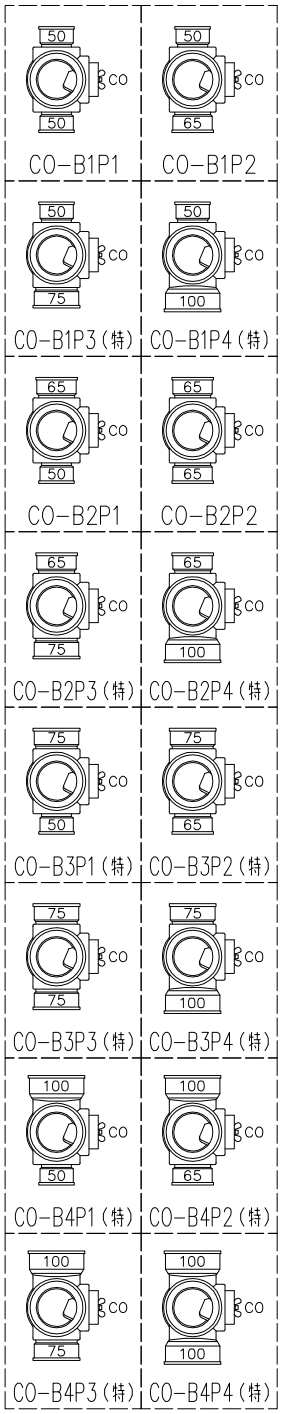

（特）：特注品。対向枝への排水の流入が無いことを確認した場合のみ製作。

※ 掃除口（CO）の正面にはメンテナンススペース（参考値：80mm以上）を確保してください。

図名	4SLT−CO−Bタイプ 両受けスタイル＋シンドカット 4SLT−CO−B_P_−W（シンドカット巻） 注）100枝（4）がある場合、品名の最後に【管底】が付きます。	図番	4SLT−1005−005 △1
株式会社クボタケミックス		年月日	2016.5.1　S