単位:mm

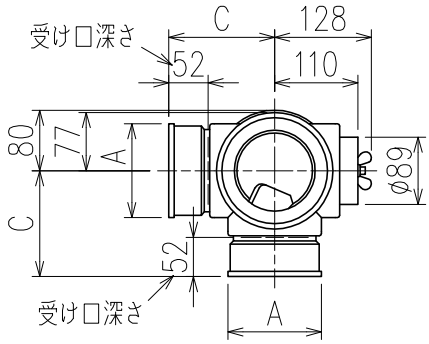

	横枝管サイズ			
	50(1)	65(2)	75(3)	100(4)
A寸法	94	110	124	150
B寸法	44	52	59	72
C寸法	140	140	140	150

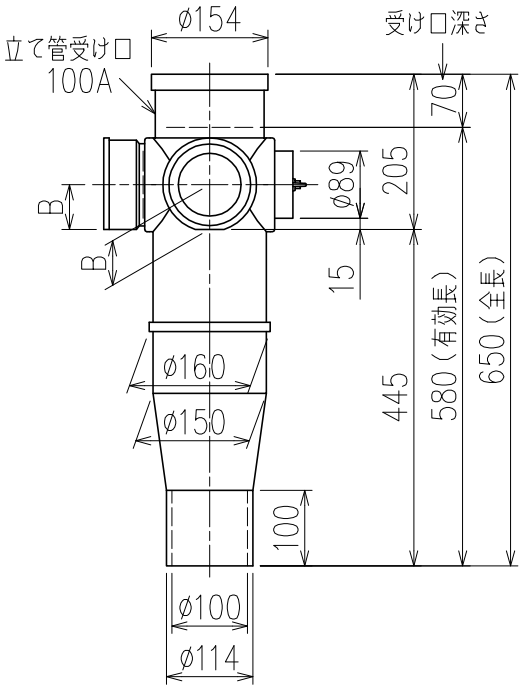

片受けスタイル(S)

枝管バリエーション

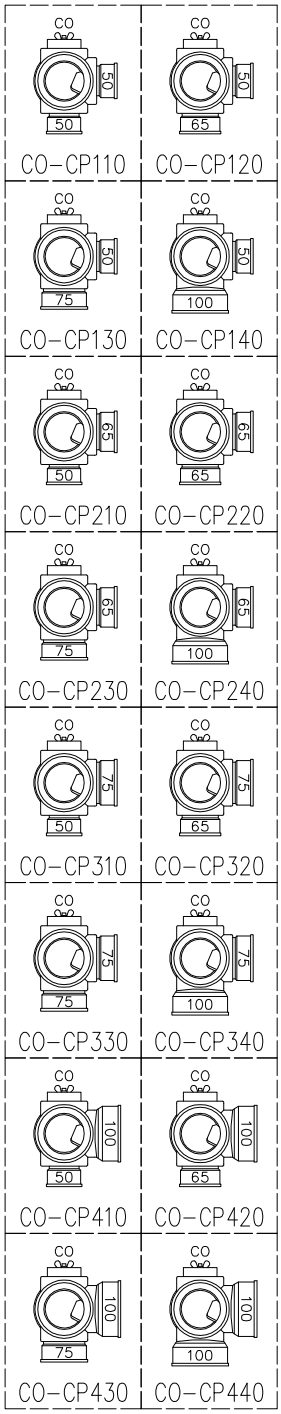

※ 掃除口(CO)の正面にはメンテナンススペース(参考値:80mm以上)を確保してください。

図名	4SLT−CO−Cタイプ 片受けスタイル 4SLT−CO−CP__0−S 注)100枝(4)がある場合、品名の最後に【管底】が付きます。	図番	4SLT-1007-001 △1
株式会社クボタケミックス		年月日	2016.5.1 S