単位:mm

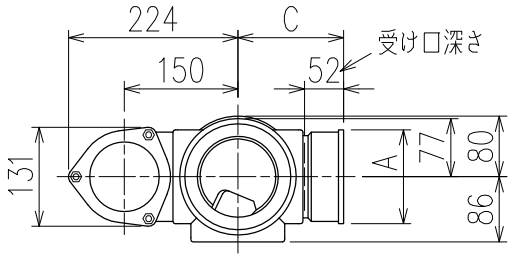

	横枝管サイズ			
	50(1)	65(2)	75(3)	100(4)
A寸法	94	110	124	150
B寸法	44	52	59	72
C寸法	140	140	140	150

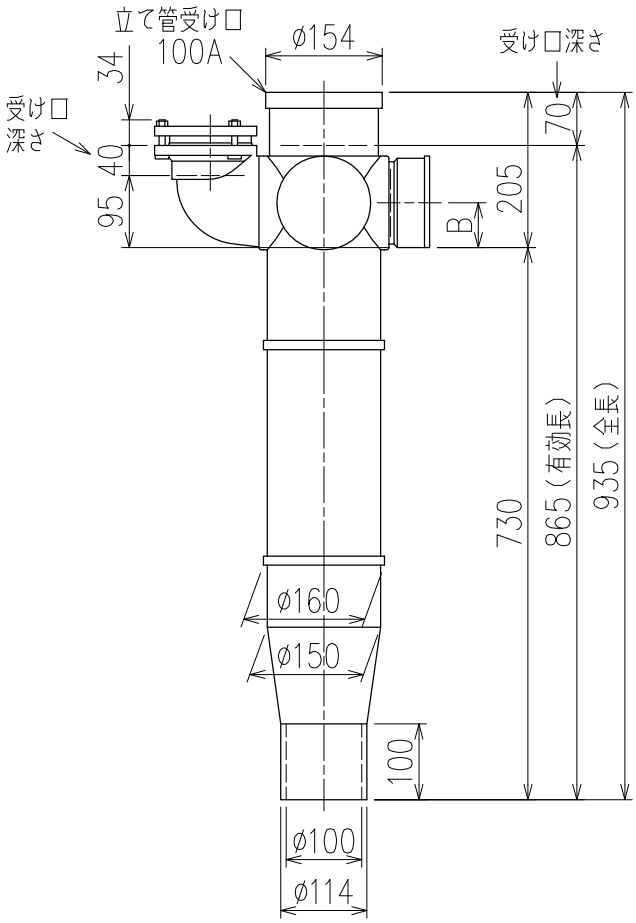

片受けスタイル(S)

枝管バリエーション

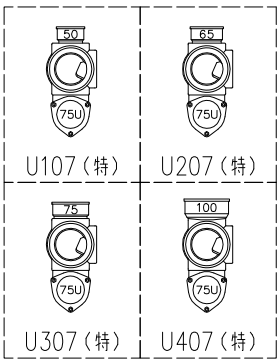

(特):特注品。対向枝への排水の流入が無いことを確認した場合のみ製作。

図名	4SLT2−U−0タイプ 片受けスタイル 4SLT2−U_07−0−S 注)100枝(4)がある場合、品名の最後に【管底】が付きます。	図番	4SLT2-0036-001 △1
株式会社クボタケミックス		年月日	2016.5.1 S