単位:mm

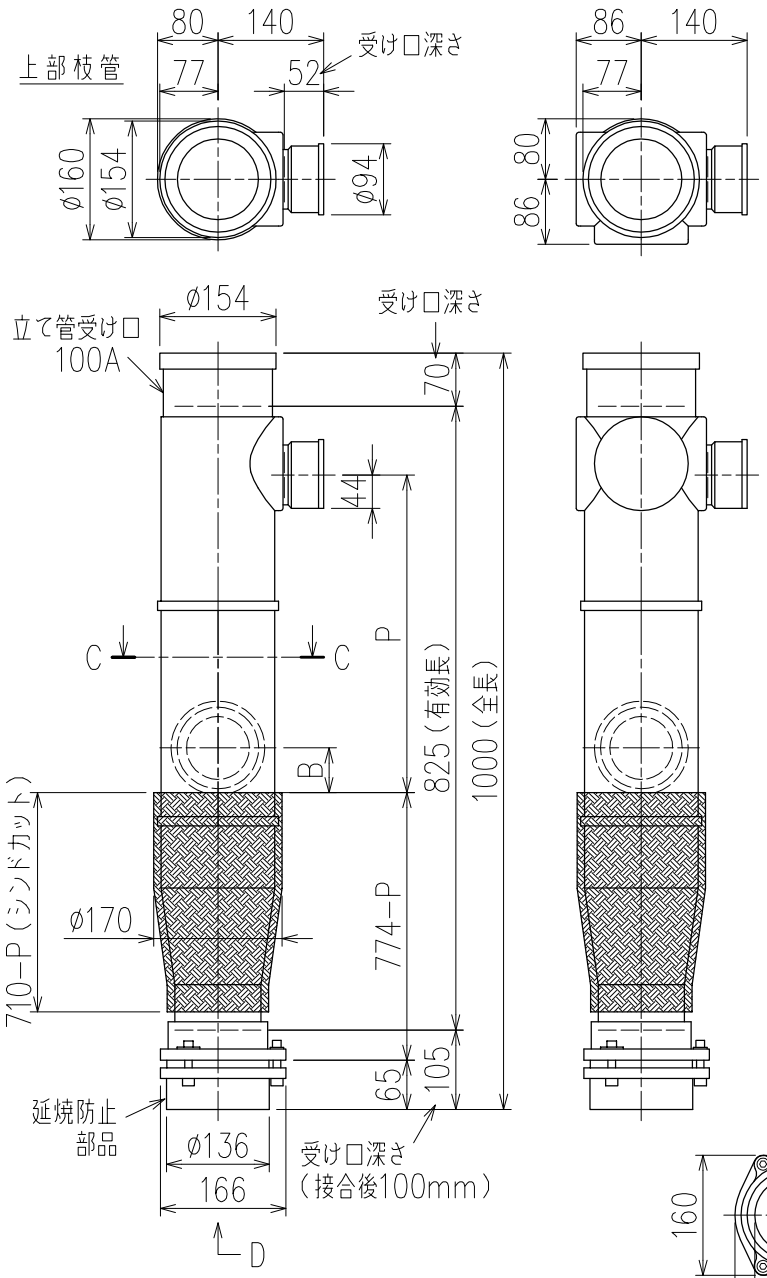

	横枝管サイズ		
	50（1）	65（2）	75（3）
A寸法	94	110	124
B寸法	44	52	59

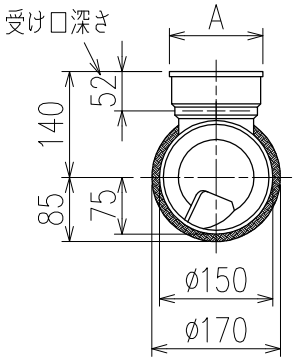

C−C断面矢視

カンペイ君（WKP）＋シンドカット

※ 対応P寸法　300~420（10mm単位）
※ 対応スラブ厚　150~（700−P）

国土交通大臣認定・（一財）日本消防設備安全センター性能評定取得品
注）ご採用にあたり、認定書及び評定書の内容をご確認ください。

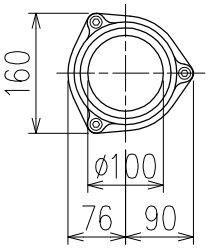

D矢視

下部枝管バリエーション

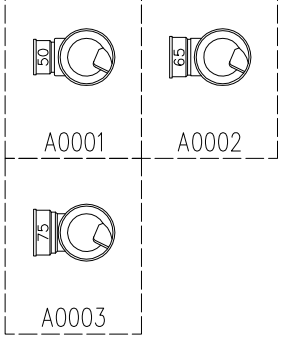

製造上の都合により、上の何れかのタイプで納品致します。製品の機能は全く変わりませんので、ご了承いただきますよう、お願い申し上げます。

図名	4SLT2−A−Aタイプ カンペイ君＋シンドカット 4SLT2−A1−A000_−P___−WKP（シンドカット巻）	図番	4SLT2-2018-006 △3
株式会社クボタケミックス		年月日	2017.6.27　S