単位:mm

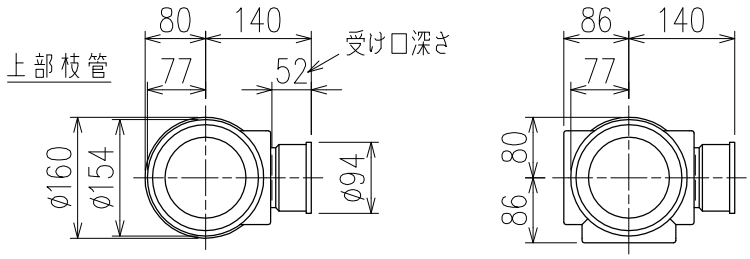

	横枝管サイズ		
	50(1)	65(2)	75(3)
A寸法	94	110	124
B寸法	44	52	59

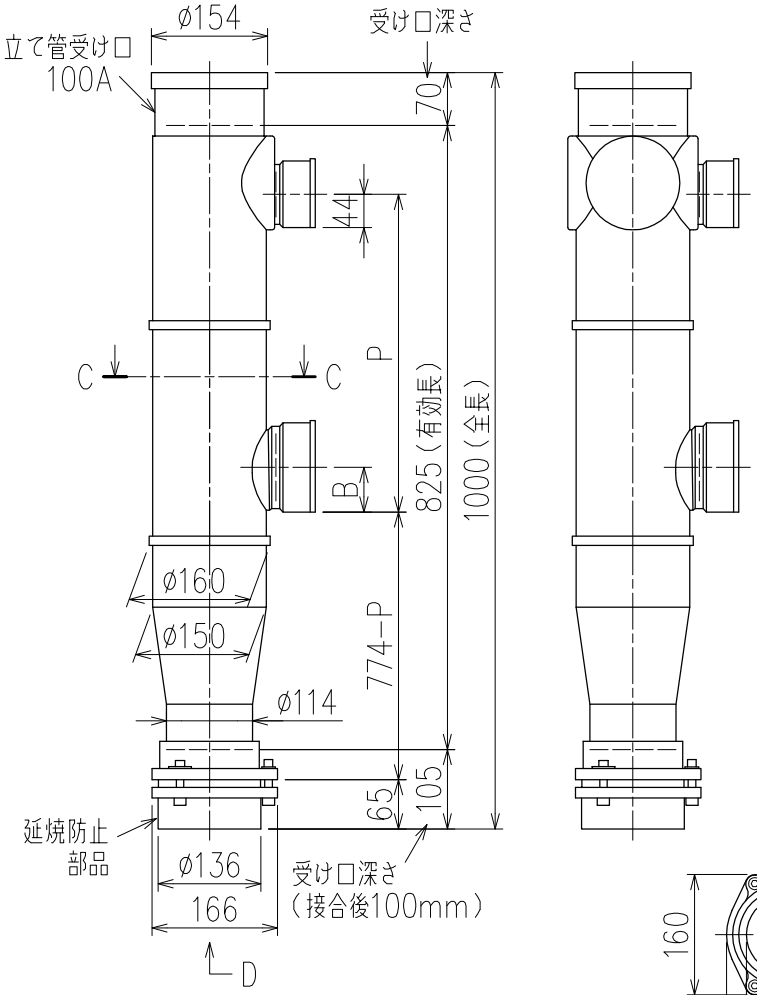

カンペイ君(WKP)

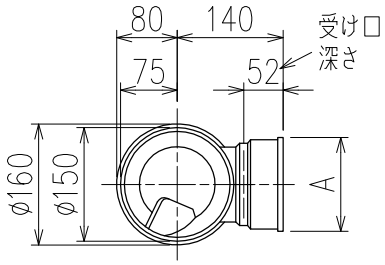

C−C断面矢視

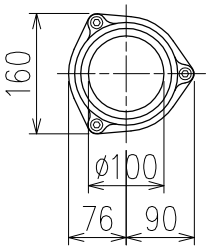

D矢視

下部枝管バリエーション

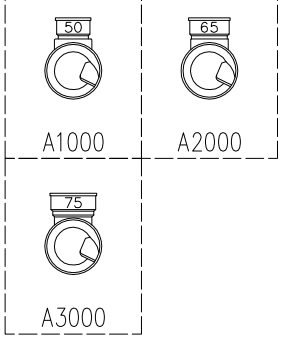

※ 対応P寸法　300~450(10mm単位)
※ 対応スラブ厚　150mm以上

国土交通大臣認定・(一財)日本消防設備安全センター性能評定取得品
注)ご採用にあたり、認定書及び評定書の内容をご確認ください。

製造上の都合により、上の何れかのタイプで納品致します。製品の機能は全く変わりませんので、ご了承いただきますよう、お願い申し上げます。

図名	4SLT2−A−Aタイプ カンペイ君 4SLT2−A1−A_000−P___−WKP	図番	4SLT2-2015-003 △3
株式会社クボタケミックス		年月日	2017.6.27　S