単位:mm

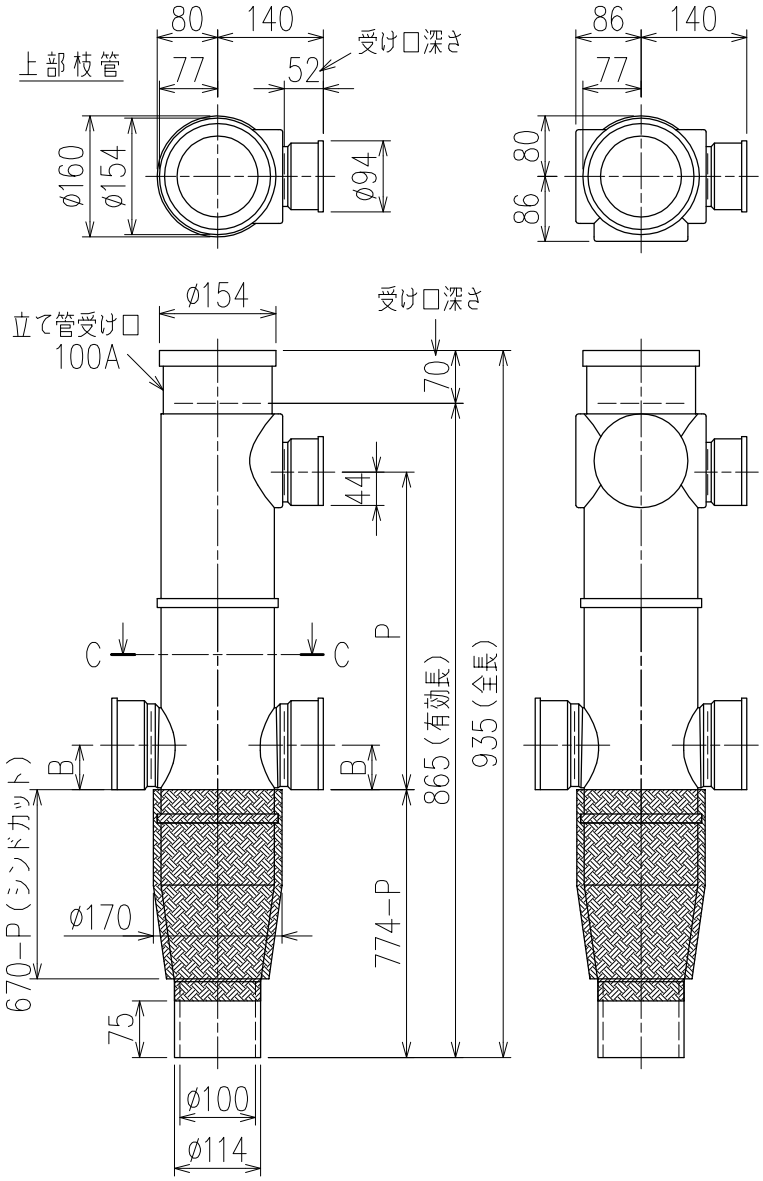

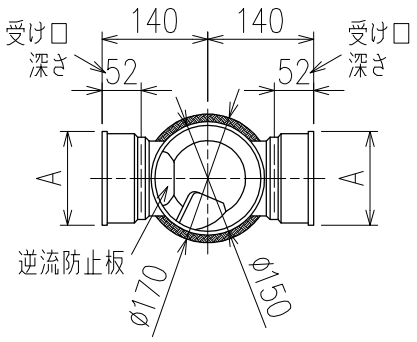

	横枝管サイズ		
	50（1）	65（2）	75（3）
A寸法	94	110	124
B寸法	44	52	59

下部枝管バリエーション

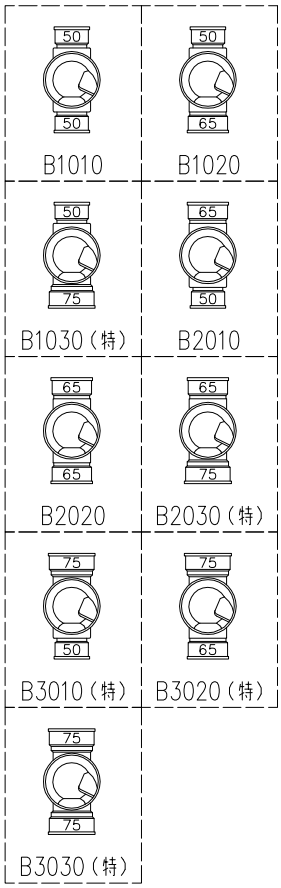

（特）：特注品。対向枝への排水の流入が無いことを確認した場合のみ製作。

片受けスタイル（S）＋シンドカット

※ 対応P寸法　300~420（10mm単位）
※ 対応スラブ厚　180｛150｝~（660−P）
｛｝内はカンペイ立て管との組み合わせの場合

国土交通大臣認定。（一財）日本消防設備安全センター性能評定取得品
注）ご採用にあたり、認定書及び評定書の内容をご確認ください。

製造上の都合により、上の何れかのタイプで納品致します。製品の機能は全く変わりませんので、ご了承いただきますよう、お願い申し上げます。

図名	4SLT2−A−Bタイプ 片受けスタイル＋シンドカット 4SLT2−A1−B_0_0−P___−S（シンドカット巻）	図番	4SLT2−2019−004 △3
株式会社クボタケミックス		年月日	2017.6.27　S