単位:mm

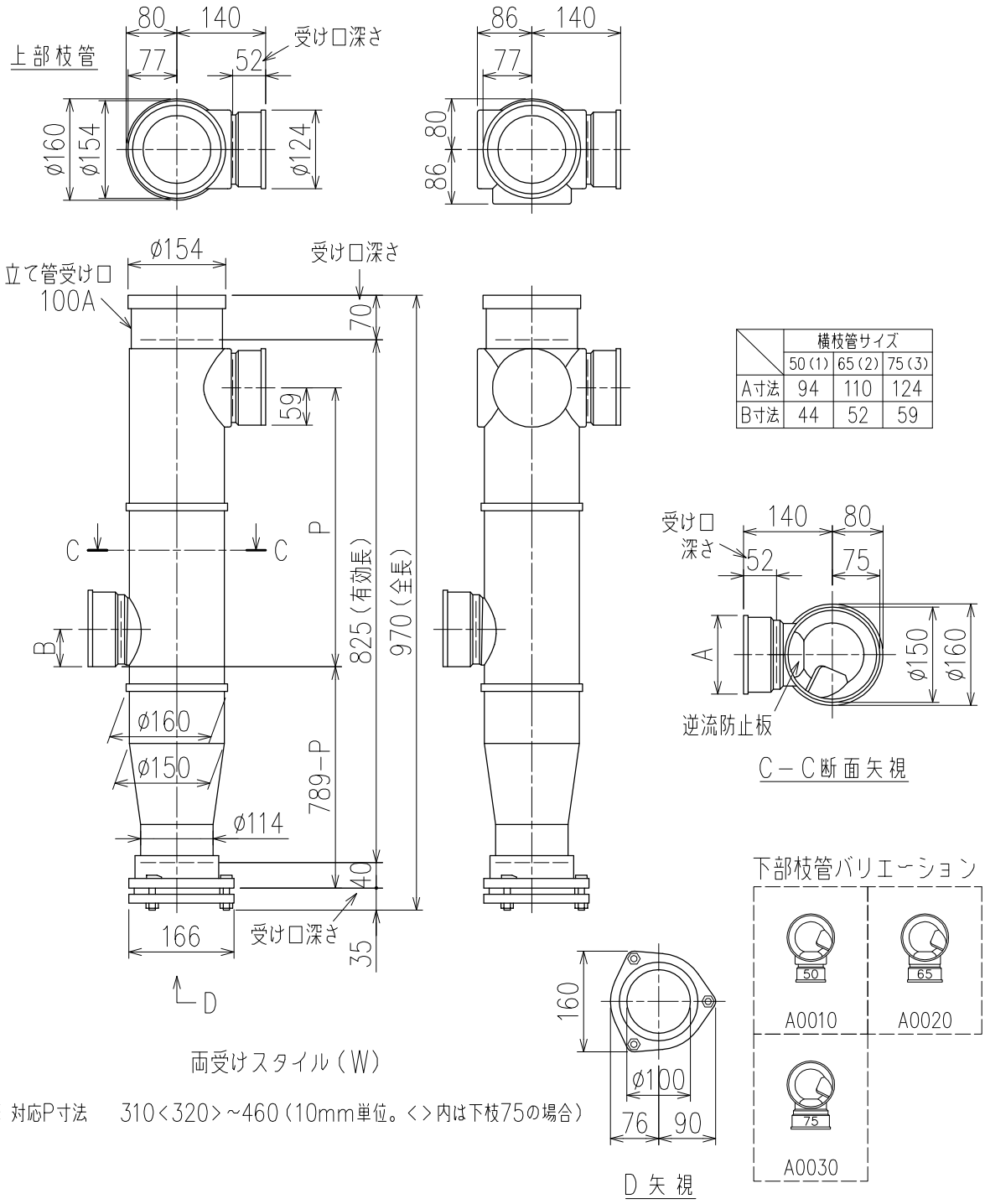

	横枝管サイズ		
	50（1）	65（2）	75（3）
A寸法	94	110	124
B寸法	44	52	59

※ 対応P寸法　310<320>~460（10mm単位。<>内は下枝75の場合）

製造上の都合により、上の何れかのタイプで納品致します。製品の機能は全く変わりませんので、ご了承いただきますよう、お願い申し上げます。

図名	4SLT2−A−Aタイプ 両受けスタイル 4SLT2−A3−A00_0−P___−W	図番	4SLT2-2045-002 △2
株式会社クボタケミックス		年月日	2017.6.28　S