単位:mm

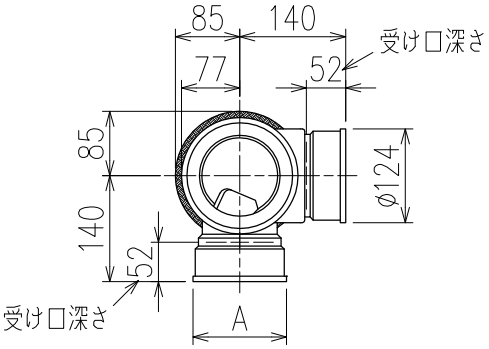

	横枝管サイズ		
	50(1)	65(2)	75(3)
A寸法	94	110	124
B寸法	44	52	59

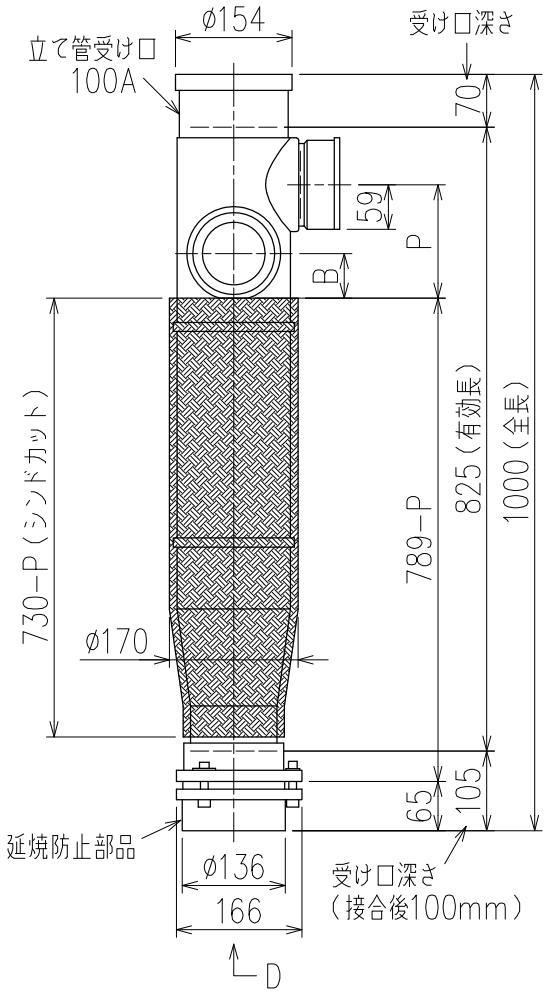

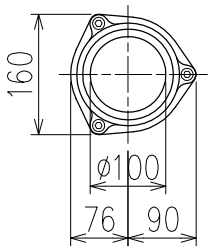

D 矢 視

枝管バリエーション

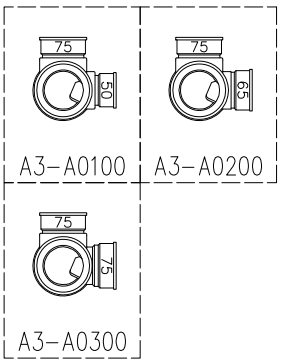

カンペイ君(WKP)+シンドカット

※ 対応P寸法　90~150(10mm単位)
※ 対応スラブ厚　150~(720−P)

国土交通大臣認定・(一財)日本消防設備安全センター性能評定取得品
注)ご採用にあたり、認定書及び評定書の内容をご確認ください。

図名	4SLTG2−A−Aタイプ カンペイ君+シンドカット 4SLTG2−A3−A0_00−P___−WKP(シンドカット巻)	図番	4SLTG2−0022−006 △2
株式会社クボタケミックス		年月日	2016.5.1　S