単位:mm

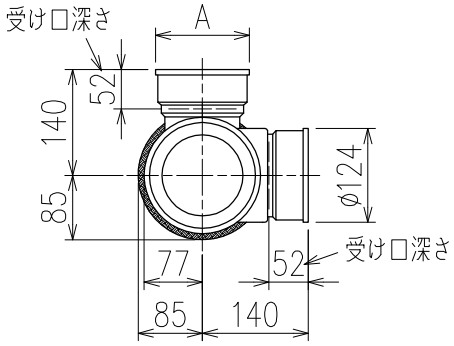


| | 横枝管サイズ | | |
|---|---|---|---|
| | 50(1) | 65(2) | 75(3) |
| A寸法 | 94 | 110 | 124 |
| B寸法 | 44 | 52 | 59 |

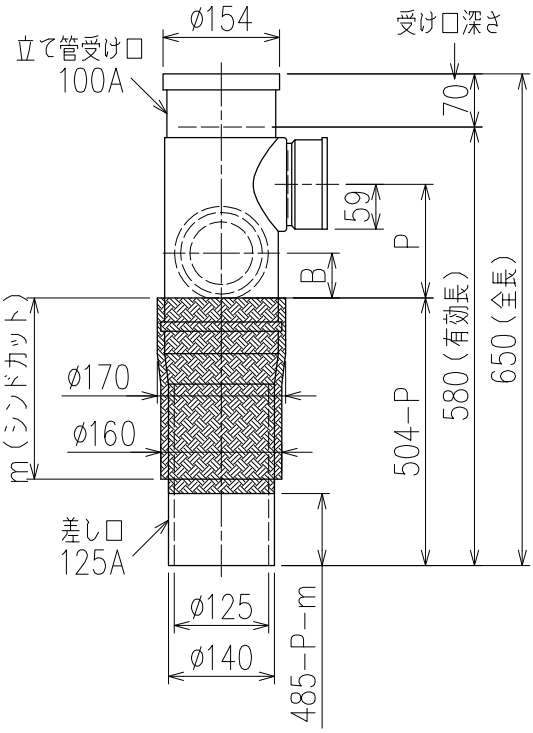


| P寸法 | 対応m寸法 |
|---|---|
| 90 | 190~300 |
| 100 | 190~290 |
| 110 | 190~280 |
| 120 | 190~270 |
| 130 | 190~260 |
| 140 | 190~250 |
| 150 | 190~240 |

標準：m=390−P

片受けスタイル(S)+シンドカット

※ 対応P寸法　90~150(10mm単位)
※ 対応スラブ厚　180~(m−10)
※ 足切り可能寸法(最大)　390−P−m(コンパクトLベンド使用なら+20)

国土交通大臣認定・(一財)日本消防設備安全センター性能評定取得品
注)ご採用にあたり、認定書及び評定書の内容をご確認ください。

枝管バリエーション

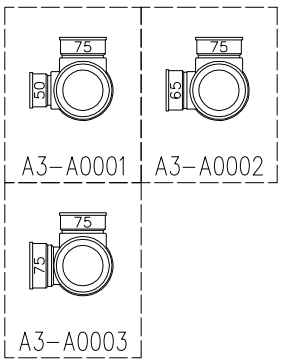


| | | | |
|---|---|---|---|
| 図名 | 4SRTG−A−Aタイプ<br>片受けスタイル+シンドカット<br>4SRTG−A3−A000_−P___−S(シンドカット巻) | 図番 | 4SRTG−0024−002 △2 |
| 株式会社クボタケミックス | | 年月日 | 2016.5.1　S |