単位:mm

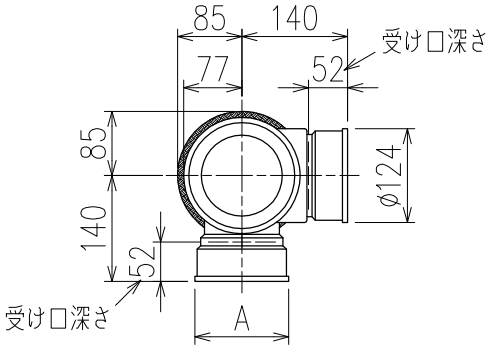

	横枝管サイズ		
	50(1)	65(2)	75(3)
A寸法	94	110	124
B寸法	44	52	59

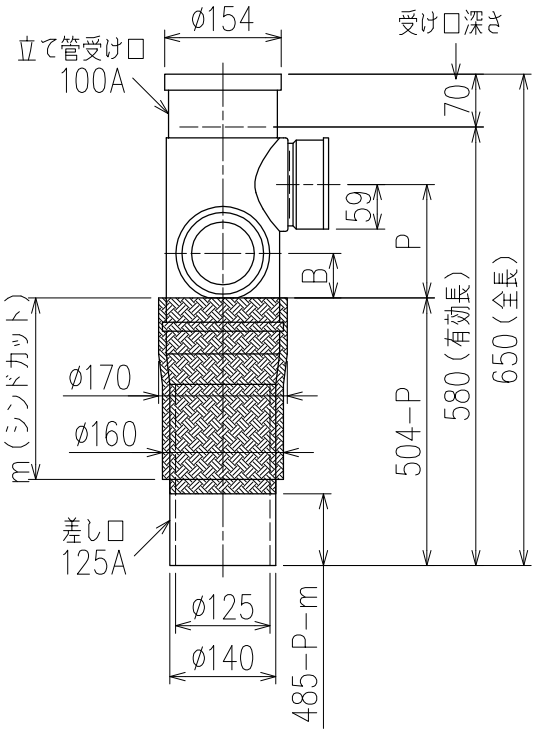

P寸法	対応m寸法
90	190~300
100	190~290
110	190~280
120	190~270
130	190~260
140	190~250
150	190~240

標準:m=390−P

片受けスタイル(S)+シンドカット

※ 対応P寸法　90~150(10mm単位)
※ 対応スラブ厚　180~(m−10)
※ 足切り可能寸法(最大)　390−P−m(コンパクトLベンド使用なら+20)

国土交通大臣認定・(一財)日本消防設備安全センター性能評定取得品
注)ご採用にあたり、認定書及び評定書の内容をご確認ください。

枝管バリエーション

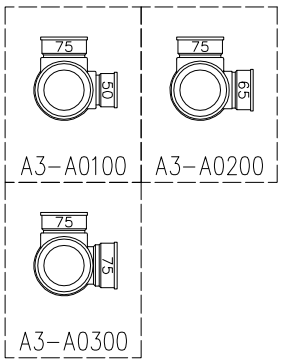

図名	4SRTG−A−Aタイプ 片受けスタイル+シンドカット 4SRTG−A3−A0_00−P___−S(シンドカット巻)	図番	4SRTG-0022-002 △2
株式会社クボタケミックス		年月日	2016.5.1　S