単位:mm

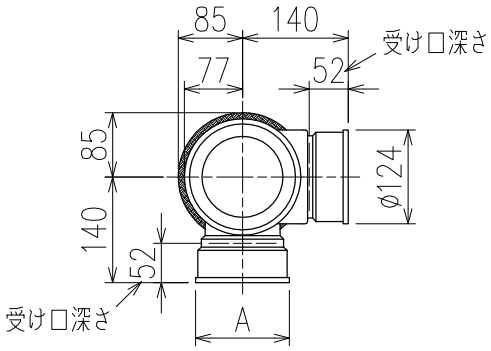

	横枝管サイズ		
	50(1)	65(2)	75(3)
A寸法	94	110	124
B寸法	44	52	59

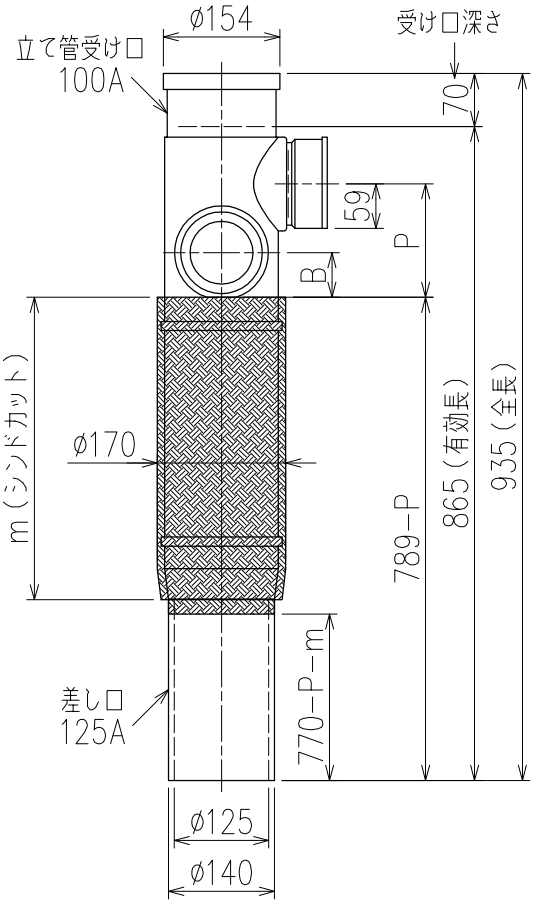

P寸法	対応m寸法
90	460~590
100	450~580
110	440~570
120	430~560
130	420~550
140	410~540
150	400~530

標準:m=550−P

枝管バリエーション

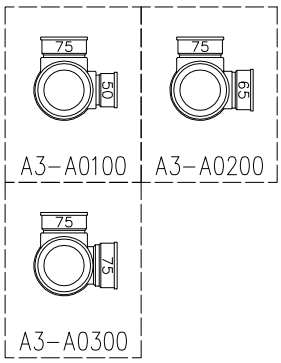

片受けスタイル(S)+シンドカット

※ 対応P寸法　90~150(10mm単位)
※ 対応スラブ厚　180~(m−10)
※ 足切り可能寸法(最大)　680−P−m(コンパクトLベンド使用なら+10)

国土交通大臣認定・(一財)日本消防設備安全センター性能評定取得品
注)ご採用にあたり、認定書及び評定書の内容をご確認ください。

図名	4SRTG2−A−Aタイプ 片受けスタイル+シンドカット 4SRTG2−A3−A0_00−P___−S(シンドカット巻)	図番	4SRTG2−0022−002 △1
株式会社クボタケミックス		年月日	2016.5.1　S