単位:mm

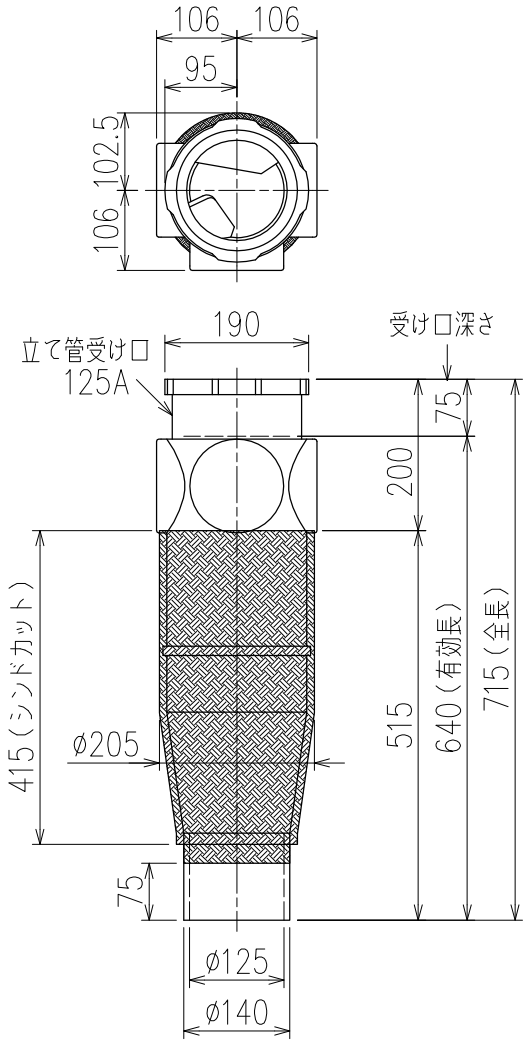

片受けスタイル（S）＋シンドカット

※ 対応スラブ厚　180~405

国土交通大臣認定・（一財）日本消防設備安全センター性能評定取得品
注）ご採用にあたり、認定書及び評定書の内容をご確認ください。

図名	5HF－0タイプ 片受けスタイル＋シンドカット 5HF－0－S（シンドカット巻）	図番	5HF-0001-003　△2
株式会社クボタケミックス		年月日	2016.5.1　S