単位:mm

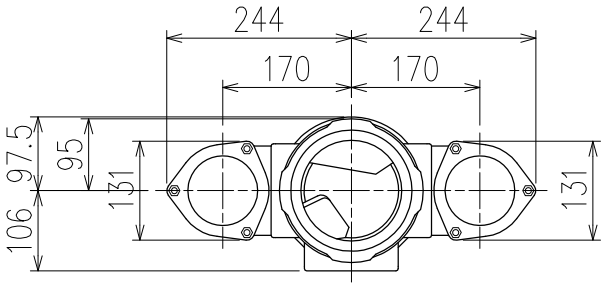

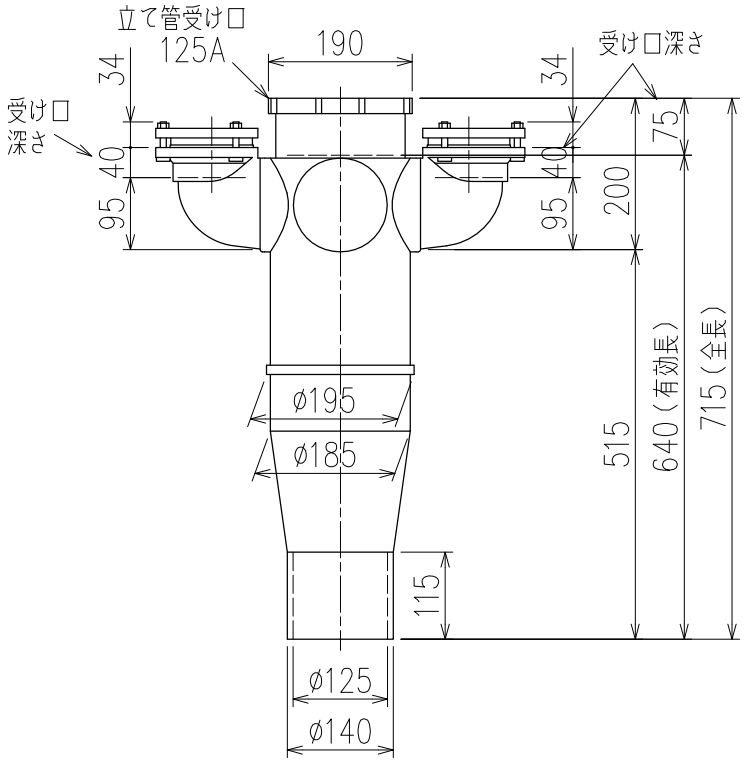

片受けスタイル（S）

図名	5HF−Uタイプ 片受けスタイル 5HF−U707−S	図番	5HF-0037-001 △1
株式会社クボタケミックス		年月日	2016.5.1 S