単位:mm

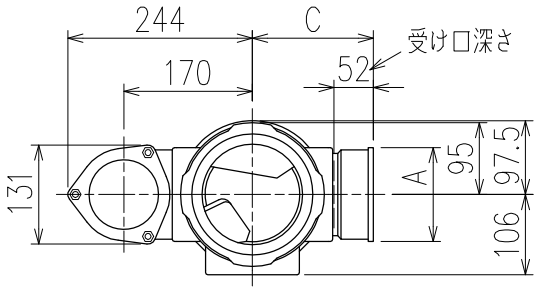

	横枝管サイズ			
	50(1)	65(2)	75(3)	100(4)
A寸法	94	110	124	150
B寸法	44	52	59	72
C寸法	160	160	160	170

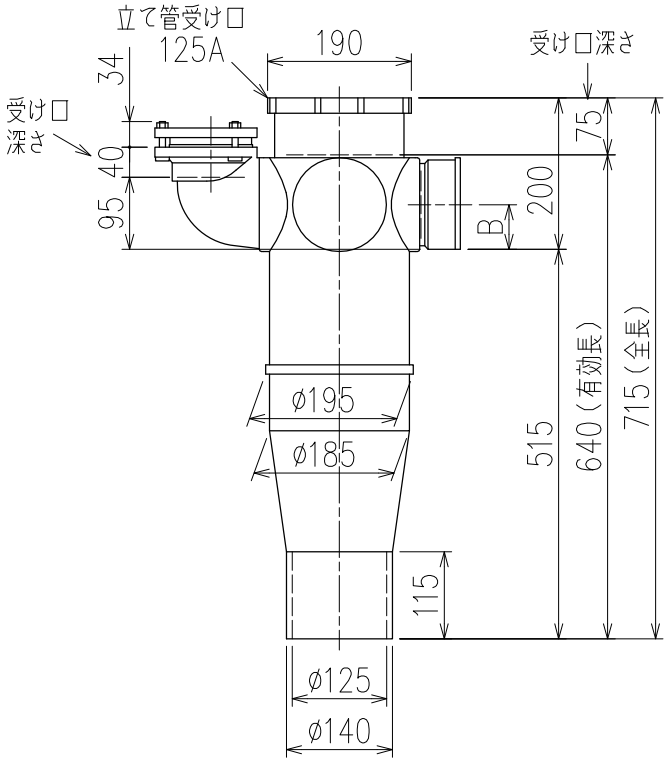

片受けスタイル(S)

枝管バリエーション

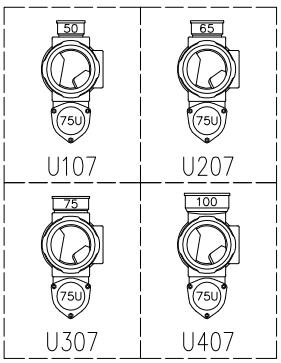

図名	5HF−Uタイプ 片受けスタイル 5HF−U_07−S 注)100枝(4)がある場合、品名の最後に【管底】が付きます。	図番	5HF-0036-001 △1
株式会社クボタケミックス		年月日	2016.5.1 S