3SV−0005−002

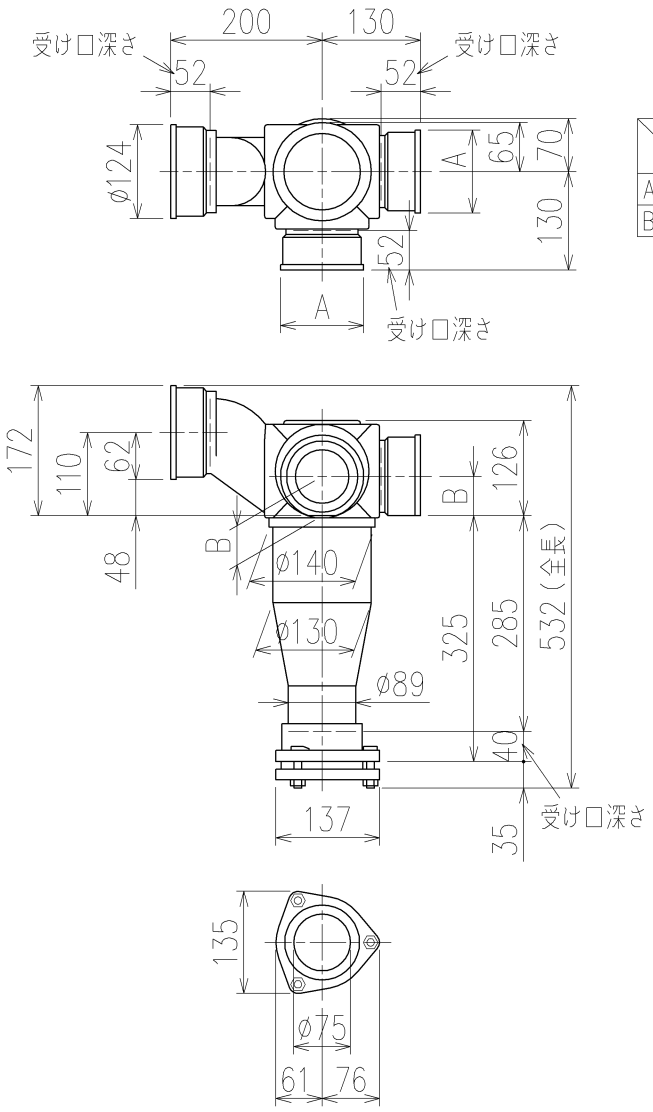

	横枝管サイズ	
	50（1）	65（2）
A寸法	94	110
B寸法	44	52

両受けスタイル（W）

枝管バリエーション

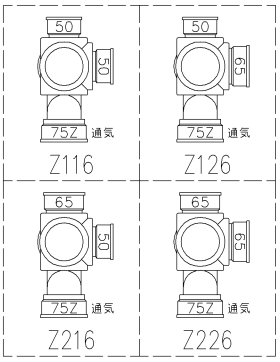

第三角法 THIRD ANGLE PROJECTION	日付 DATE 2013.10.08	尺度 SCALE 1/10	形式 TYPE 3SVタイプ 両受けスタイル
承認 APPROVED BY 外山	検図 CHECKED BY 田中	担当 DESIGNED BY 八木 / 製図 DRAWN BY 川崎	図名 TITLE 3SV−Z__6−W
Kubota KUBOTA Corporation			図番 DWG. NO. 3SV−0005−002

3SV−0005−001_006

402−4−010