4HF−1002−006

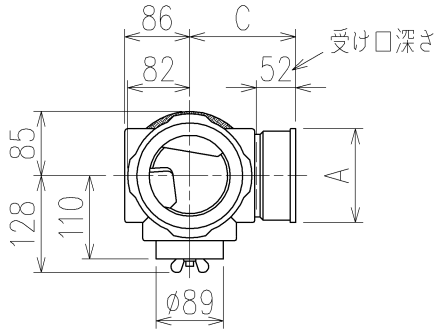

	横枝管サイズ			
	50(1)	65(2)	75(3)	100(4)
A寸法	94	110	124	150
B寸法	44	52	59	72
C寸法	140	140	140	150

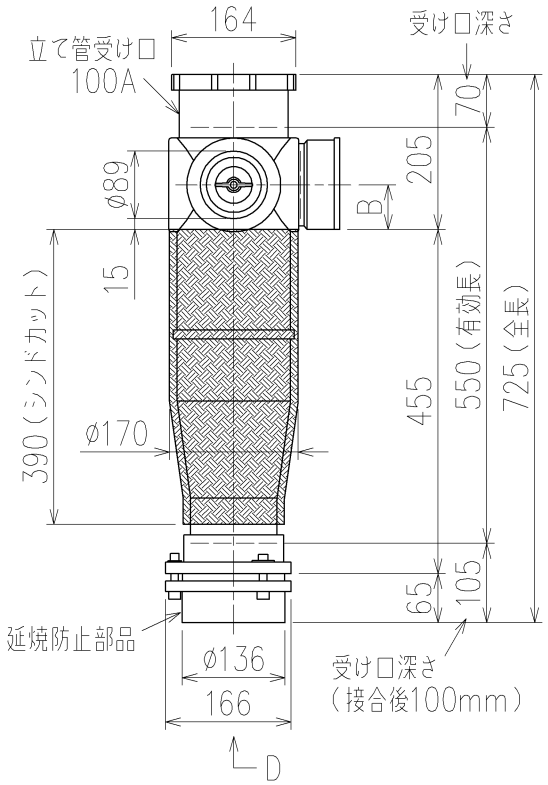

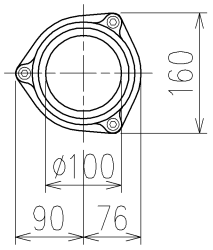

D 矢 視

カンペイ君(WKP)+シンドカット

※ 対応スラブ厚 150~380

国土交通大臣認定・(財)日本消防設備安全センター性能評定取得品
注)ご採用にあたり、認定書及び評定書の内容をご確認ください。

枝管バリエーション

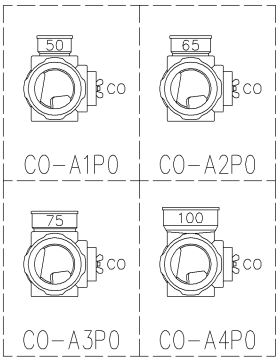

※ 掃除口(CO)の正面にはメンテナンススペース(参考値:80mm以上)を確保してください。

第三角法 THIRD ANGLE PROJECTION	日付 DATE 2014.01.24	尺度 SCALE 1/10	形式 TYPE 4HF−CO−Aタイプ カンペイ君+シンドカット
承認 APPROVED BY 外山	検図 CHECKED BY 田中	担当 DESIGNED BY 八木 / 製図 DRAWN BY 川崎	図名 TITLE 注)100枝(4)がある場合、品名の最後に【管底】が付きます。 4HF−CO−A_P0−WKP(シンドカット巻)
Kubota KUBOTA Corporation			図番 DWG. NO. 4HF−1002−006

4HF−1002−001_006

402-4-010