4HF−0037−001

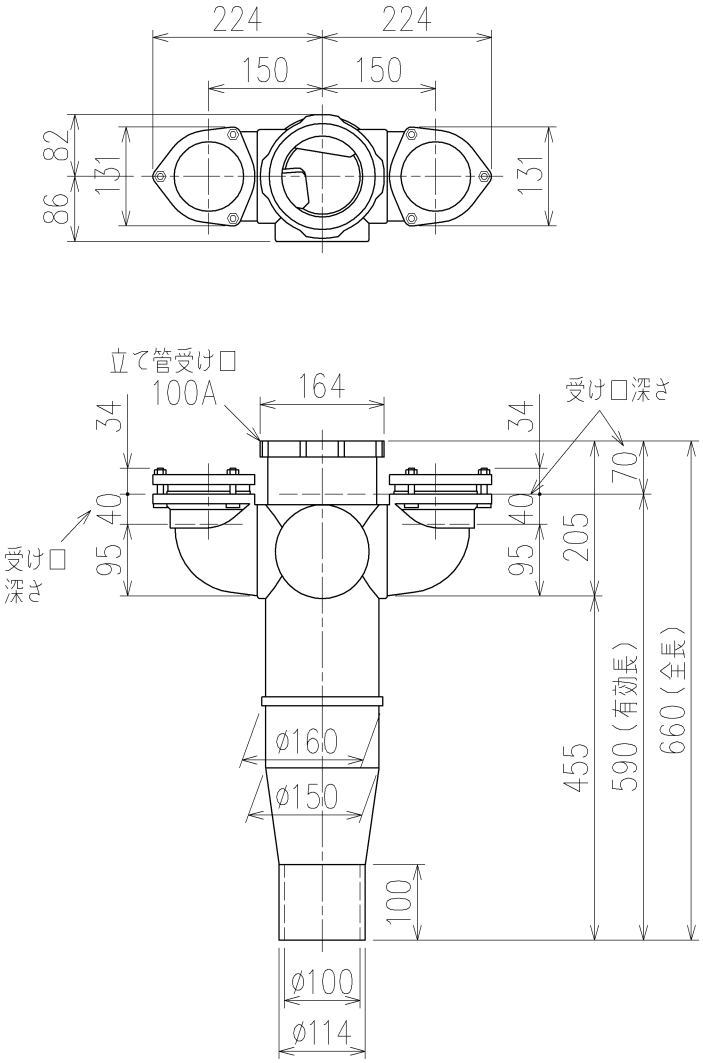


片受けスタイル（S）

| | | | |
|---|---|---|---|
| 第三角法 THIRD ANGLE PROJECTION | 日付 DATE 2014.03.24 | 尺度 SCALE 1/10 | 形式 TYPE 4HF−Uタイプ 片受けスタイル |
| 承認 APPROVED BY 外山 | 検図 CHECKED BY 田中 | 担当 DESIGNED BY 八木 / 製図 DRAWN BY 川崎 | 図名 TITLE 4HF−U707−S |
| Kubota KUBOTA Corporation | | | 図番 DWG. NO. 4HF−0037−001 |

4HF−0037−001_006

402-4-010